HÖRMANN

Ihr Fachhändler für
Tore, Türen und Antriebe.

direkt zur Webseite

Bereitgestellt von:
www.tor7.de
tor7
Alles für Ihr Garagentor

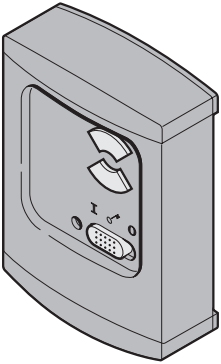

D **Anleitung für Montage und Betrieb -** Funk-Innentaster FIT2-868 / FIT2-433 / FIT2-40

DEUTSCH

1 Allgemeines

Der Funkinnentaster FIT2 ist ein 2-Kanal-Sender zum Bedienen von 2 Garagentoren. Die Funkcodes werden über die Sendetasten oder über einen extra anzuschließenden Schlüsseltaster gesendet. Die Funktion des Schlüsseltasters kann abgeschaltet werden.

2 Montage

- Funkinnentaster entsprechend Bild 1/2 montieren.
- Darauf achten, dass die Batterie (Bild 6) eingesetzt ist.

3 Anschluss / Bedienung

- **Schlüsseltaster**
  Der Schlüsseltaster wird entsprechend Bild 4 angeschlossen. Der Eingang E1 entspricht dabei der oberen Sendetaste 1 und der Eingang E2 der unteren Sendetaste 2. So können 2 Garagen im Impulsbetrieb Auf und Zu gefahren werden. Diese Funktion läßt sich durch Verschieben des Schalters auf 0 ausschalten. Die Sendertasten bleiben dabei weiterhin in Funktion.
- **Empfänger**
  Die vorhandenen Empfänger entsprechend der dazugehörigen Einbauanleitung auf die Sendetasten des Funkinnentasters FIT2 programmieren.
- **Funkinnentaster**
  Bei jeder Bedienung der Sendetasten 1 oder 2 leuchtet die rote LED.

4 Erweitern von vorhandenen Fernsteuerungen mit dem Funkinnentaster FIT2 (Bild 5)

Hinweis
Ist kein separater Zugang zur Garage vorhanden, so ist jede Änderung oder Erweiterung von Programmierungen innerhalb der Garage durch-

zuführen. Bei der Programmierung und Erweiterung der Fernsteuerung ist darauf zu achten, dass sich im Bewegungsbereich des Tores keine Personen und Gegenstände befinden.

1. Den Handsender, der den Code „vererben“ soll (Vererbungssender) ⓐ in die Nähe des Funkinnentasters ⓑ halten.
2. Die gewünschte Taste des Handsenders drücken und gedrückt halten. Die LED des Handsenders leuchtet nun kontinuierlich.
3. **Sofort danach** die gewünschte zu lernende Taste des Funkinnentasters drücken und gedrückt halten - die LED des Funkinnentasters blinkt zuerst für 4 Sek. langsam und beginnt bei erfolgreichem Lernvorgang schneller zu blinken.
4. Die Tasten vom Handsender und vom Funkinnentaster loslassen.

Eine Funktionsprüfung durchführen!
Bei einer Fehlfunktion sind die Schritte 1 - 4 zu wiederholen.

ACHTUNG!
Während des Lernvorganges kann bei der Betätigung des Handsenders eine Torfahrt ausgelöst werden, wenn sich ein darauf programmierter Empfänger in der Nähe befindet!

Hinweis
Wenn während des langsamen Blinkens die Taste des Funkinnentasters losgelassen wird, wird der Lernvorgang abgebrochen.

5 Wiederherstellung des vom Werk vorgegebenen ursprünglichen einzigartigen Codes

ACHTUNG!
Nachfolgende Bedienschritte sind nur bei versehentlichen Erweiterungs- oder Lernvorgängen erforderlich.

Hinweis:
Ist kein separater Zugang zur Garage vorhanden, so ist jede Änderung oder Erweiterung von Programmierungen innerhalb der Garage durchzuführen! Bei der Programmierung und Erweiterung der Fernsteuerung ist darauf zu achten, dass sich im Bewegungsbereich des Tores keine Personen und Gegenstände befinden.

Der Codeplatz jeder Sendetaste des Funkinnentasters kann wieder mit dem ursprünglichen Werkscode oder auch mit einem anderen Code belegt werden.

Ursprüngliche Codierung wiederherstellen.

1. Das Gehäuse öffnen - ein kleiner Taster (c) ist auf der Platine zugänglich (siehe Bild 6).
2. Den Taster (c) mit einem stumpfen Gegenstand vorsichtig drücken und gedrückt halten.

Hinweis:
Keine spitzen Gegenstände verwenden. Ein zu starker Druck führt zur Zerstörung des Tasters.

3. Den Platinentaster der gewünschten Sendetaste, die codiert werden soll, drücken und gedrückt halten. Die LED des Funkinnentasters blinkt für max. 4 Sek. langsam.
4. Wird der kleine Taster (c) bis zum Ende des langsamen Blinkens gedrückt, wird die Bedientaste wieder mit dem ursprünglichen Werkscode belegt und die LED beginnt schneller zu blinken.
5. Das Gehäuse schließen.
6. Eine neue Programmierung des Empfängers durchführen.

Eine andere als vom Werk vorgegebene einzigartige Codierung herstellen.

1. Das Gehäuse öffnen - ein kleiner Taster (c) ist auf der Platine zugänglich (siehe Bild 6).
2. Den Taster (c) mit einem stumpfen Gegenstand vorsichtig drücken und gedrückt halten.
3. Den Platinentaster der gewünschten Sendetaste, die codiert werden soll, drücken und gedrückt halten. Die LED des Funkinnentasters blinkt für max. 4 Sek. langsam.
4. Wird der kleine Taster (c) vor dem Ende des langsamen Blinkens losgelassen, erfolgt eine Umcodierung der gewünschten Bedientaste mit einem anderen Code und die LED beginnt schneller zu blinken.
5. Das Gehäuse schließen.
6. Eine neue Programmierung des Empfängers durchführen.

6 EG-Herstellererklärung

Hersteller: Verkaufsgesellschaft KG
Upheider Weg 94 – 98
D-33803 Steinhagen

Produkt: **Funk-Innentaster**
Gerätetyp: **FIT2-868 / FIT2-433 / FIT2-40**

Das oben bezeichnete Produkt entspricht aufgrund seiner Konzipierung und Bauart in der von uns in Verkehr gebrachten Ausführung den einschlägigen grundlegenden Anforderungen nachstehend aufgeführter Richtlinien. Bei einer nicht mit uns abgestimmten Änderung des Produktes verliert diese Erklärung ihre Gültigkeit.

Einschlägige Bestimmungen, denen das Produkt entspricht:
Die Übereinstimmung der oben genannten Produkte mit den Vorschriften der Richtlinien gem. Artikel 3 der R & TTE-Richtlinien 1999/5/EG wurde nachgewiesen durch die Einhaltung folgender Normen:

Angewandte Normen
ETSI EN 300 220-1
ETSI EN 301 489-1

Steinhagen, den 01.9.2005

ppa. Axel Becker, Geschäftsleitung

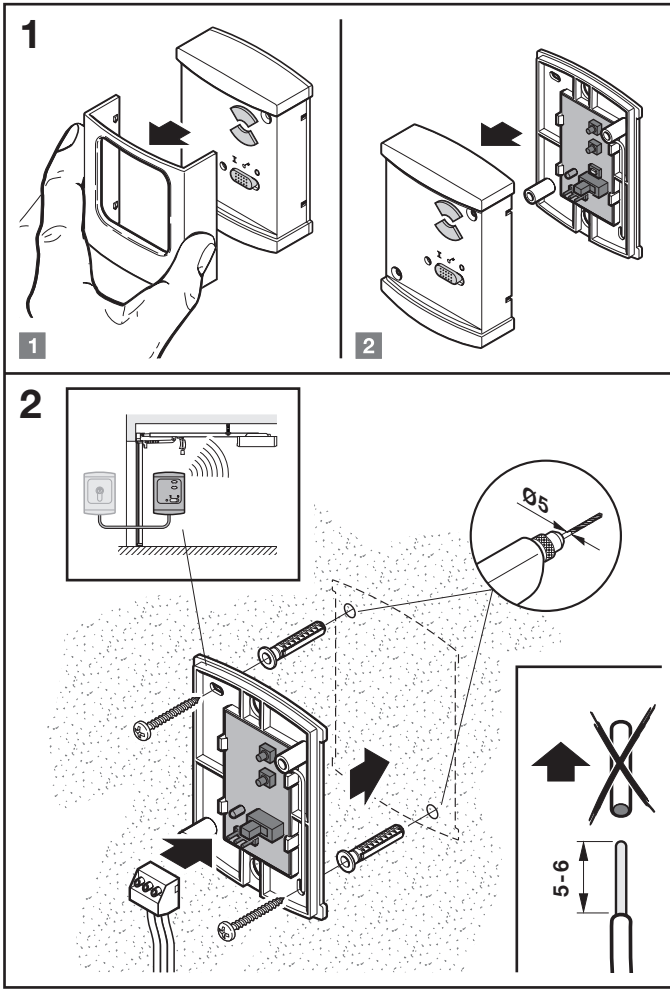
1
1
2
2
Ø5
5-6

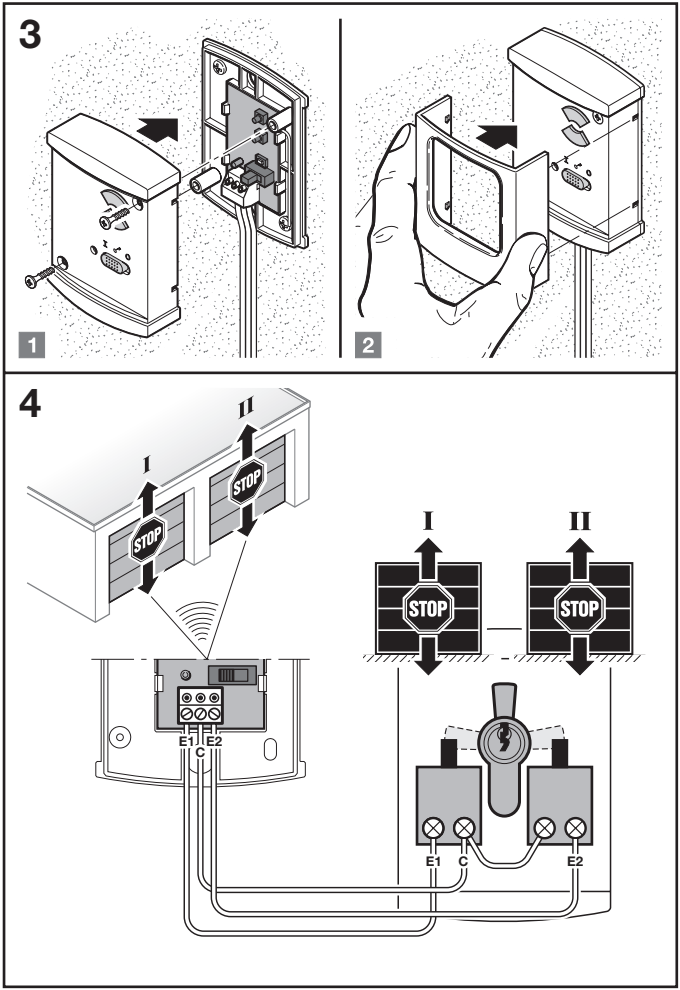
3
1
2
4
I
II
STOP
STOP
I
II
STOP
STOP
E1
C
E2
E1
C
E2

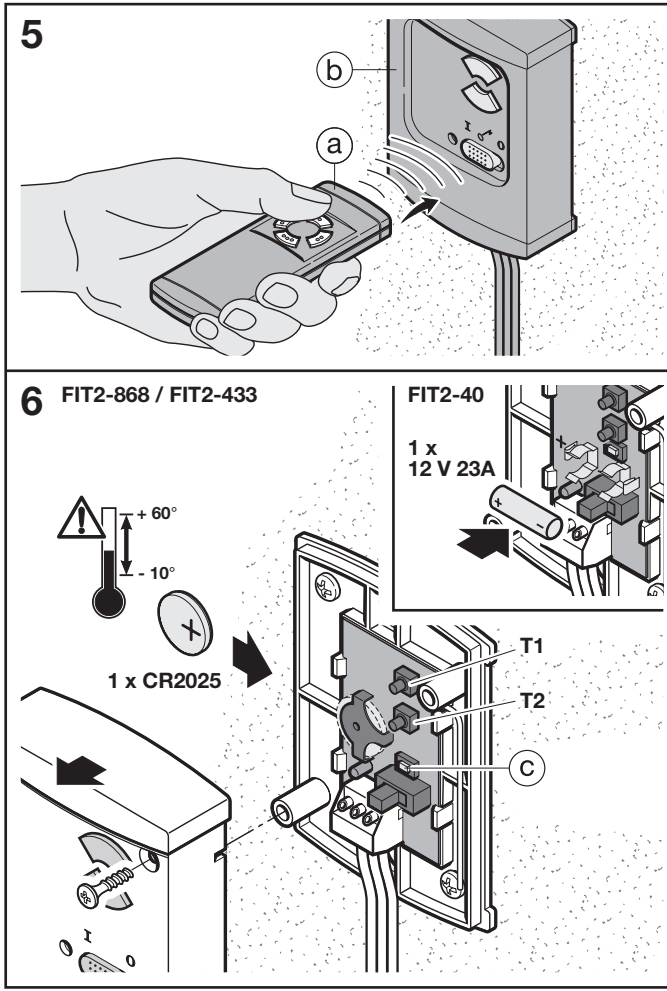
5
b
a
6
FIT2-868 / FIT2-433
FIT2-40
1 x
12 V 23A
+ 60°
- 10°
1 x CR2025
T1
T2
c

07.2007 TR20A012-B RE