HÖRMANN

Ihr Fachhändler für Tore, Türen und Antriebe.

direkt zur Webseite

Bereitgestellt von:

www.tor7.de

tor7

Alles für Ihr Garagentor

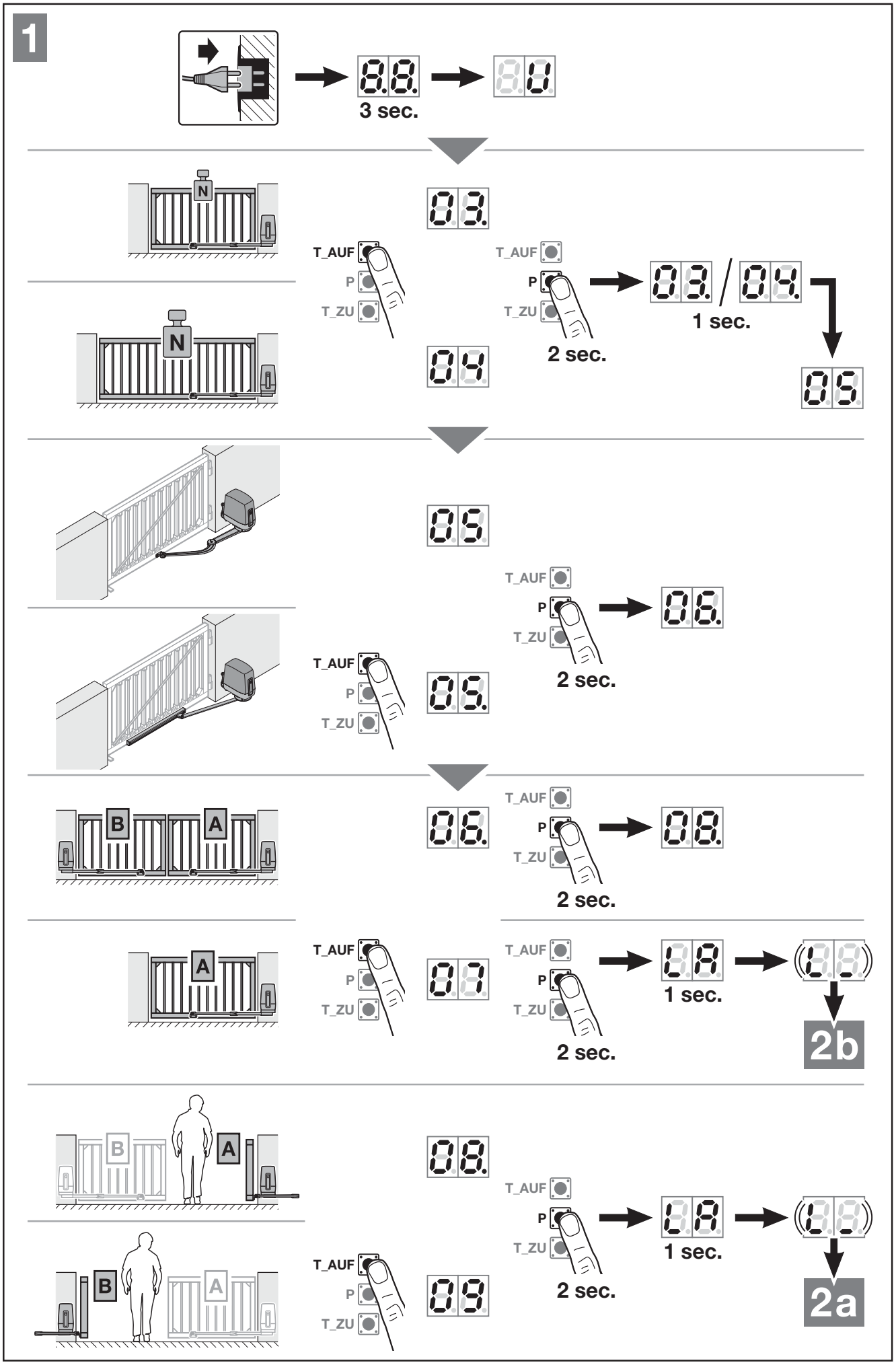
1
3 sec.
N
T_AUF
P
T_ZU
2 sec.
1 sec.
B
A
2b
2a

2a

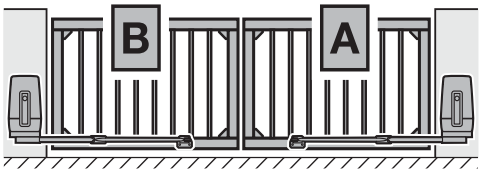
B
A

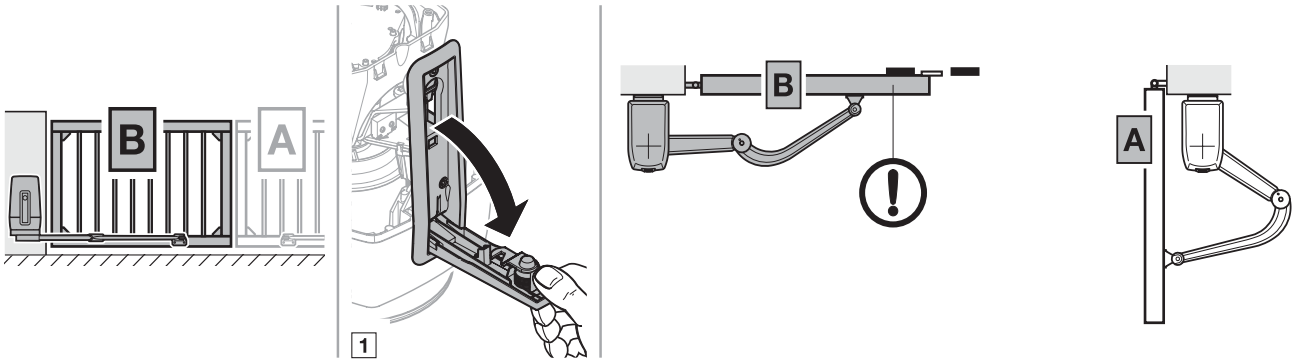
B
A
1
B
A

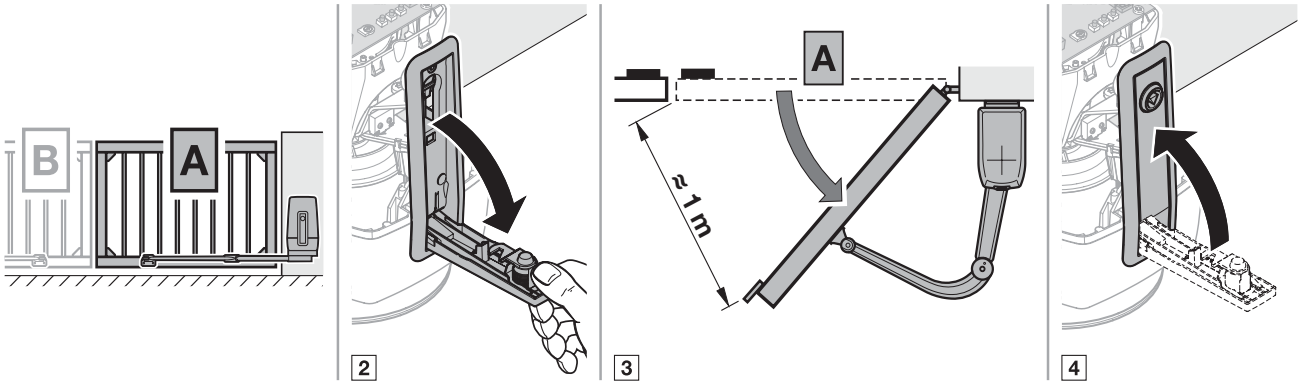
B
A
2
A
≈ 1 m
3
4

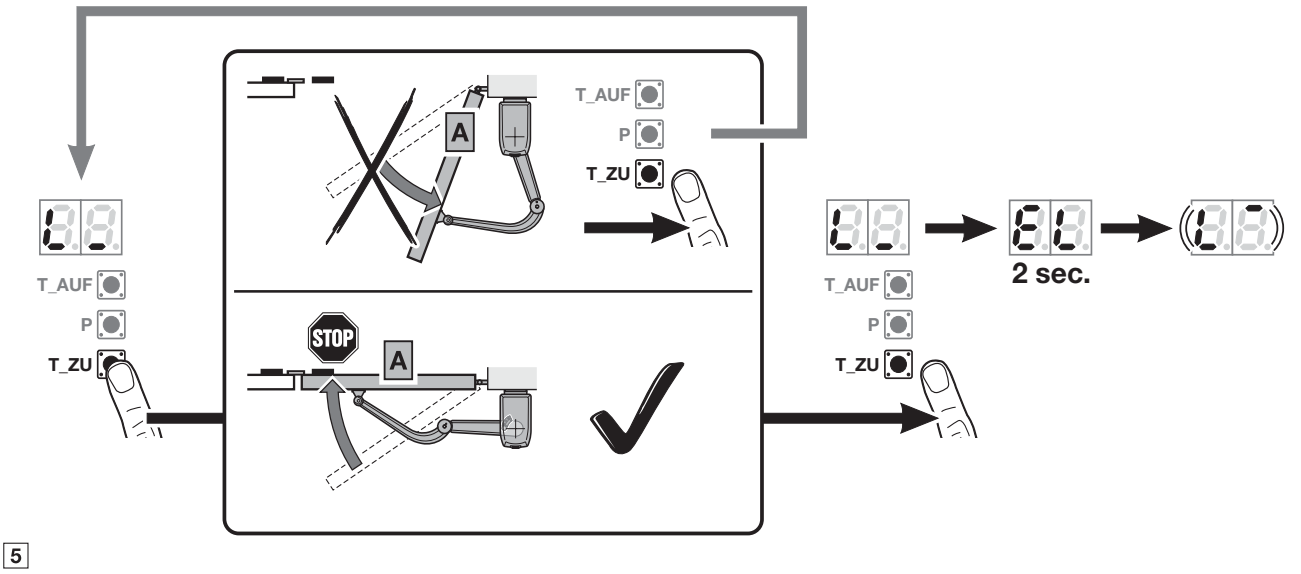
T_AUF
P
T_ZU
A
STOP
A
T_AUF
P
T_ZU
2 sec.
T_AUF
P
T_ZU
5

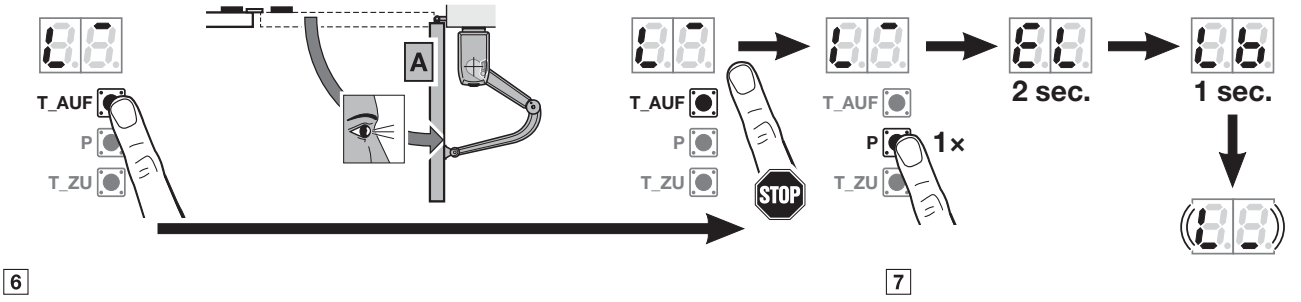
T_AUF
P
T_ZU
A
T_AUF
P
T_ZU
STOP
T_AUF
P
T_ZU
1×
2 sec.
1 sec.
6
7

2a.1

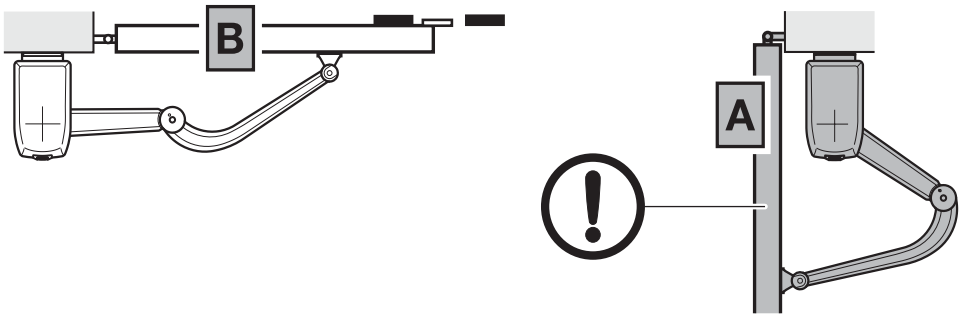

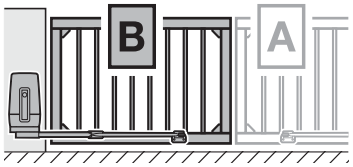

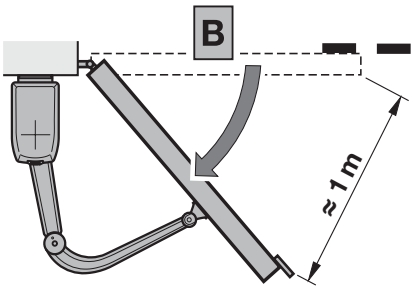

1

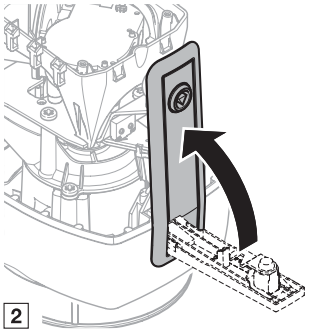

2

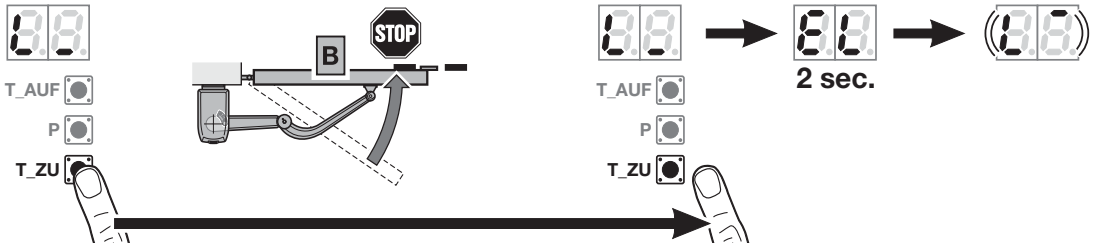

3

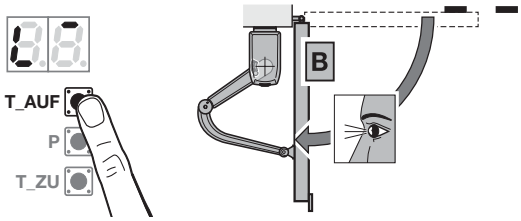

4

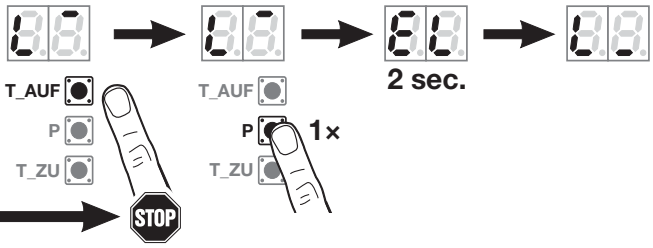

5

2a.2

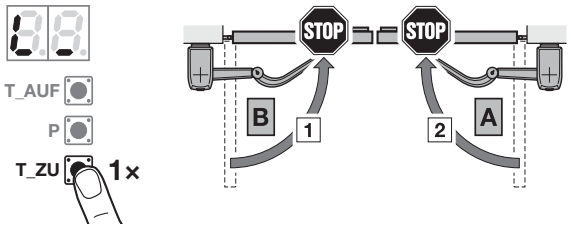

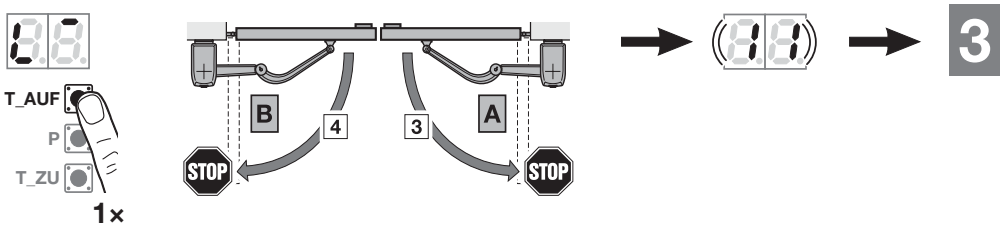

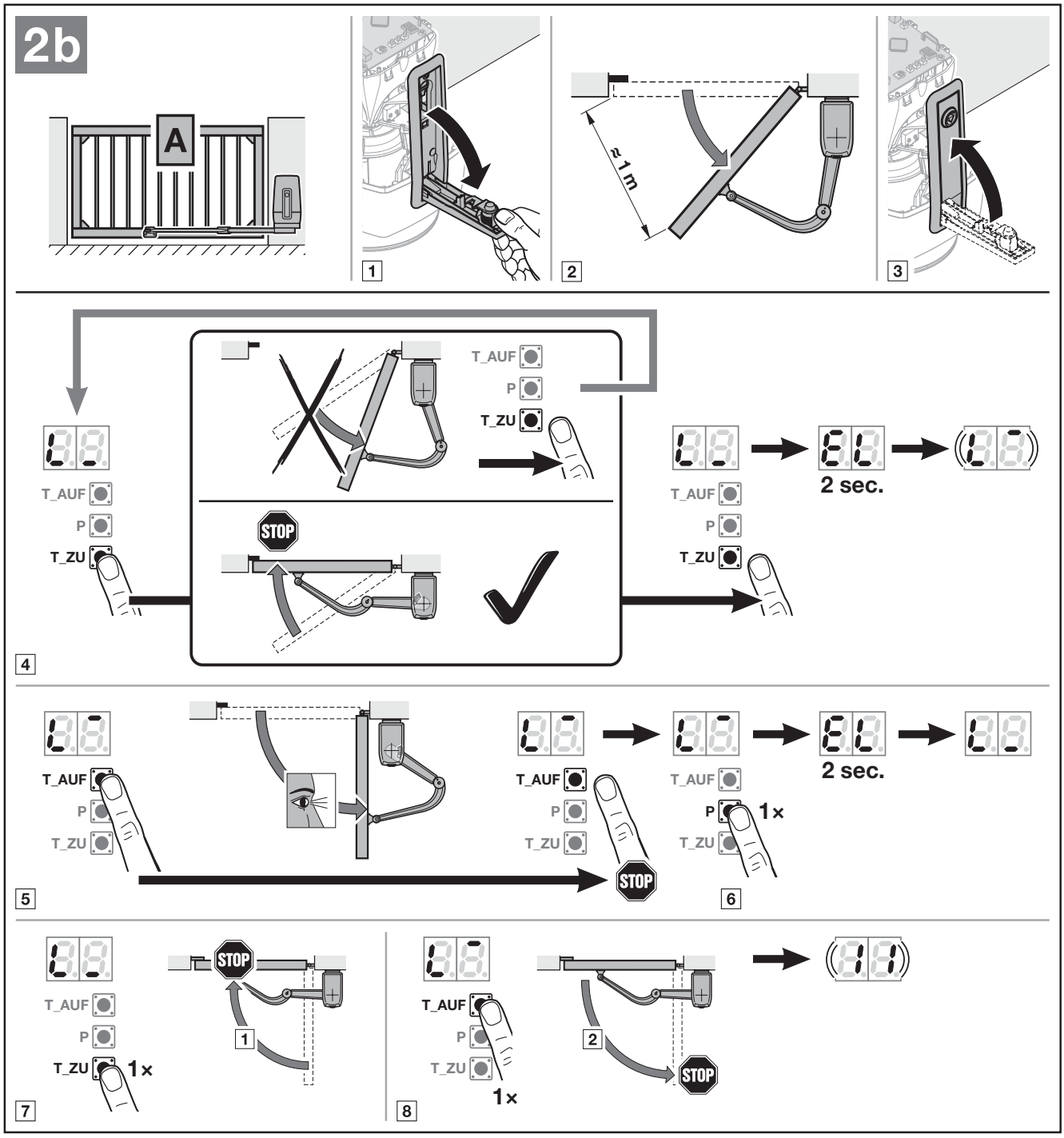

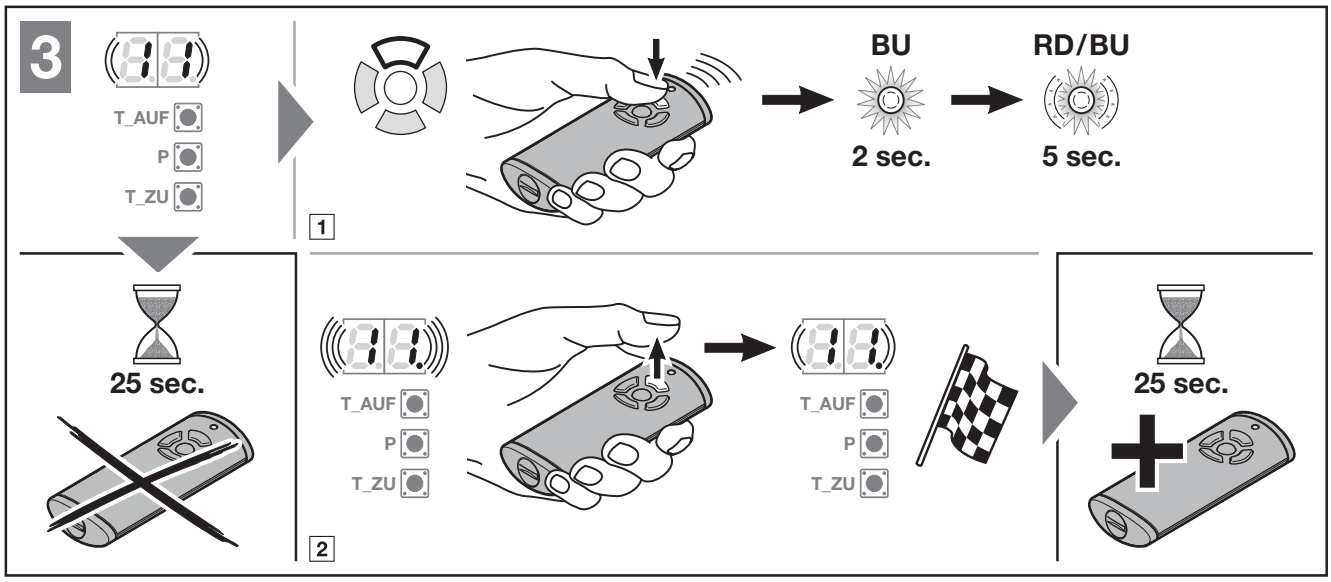

TR80A039 RE / 04.2016