HÖRMANN

Ihr Fachhändler für Tore, Türen und Antriebe.

direkt zur Webseite

Bereitgestellt von:

www.tor7.de

tor7

Alles für Ihr Garagentor

Anleitung für Montage und Betrieb

Sectional-Tore für Garagen Baureihe 30

7.97 (7.97) Art.-Nr. 3 045 022

Dieser Teil der Montage-Anleitung ist
zusammen mit dem Bildteil zu benutzen.

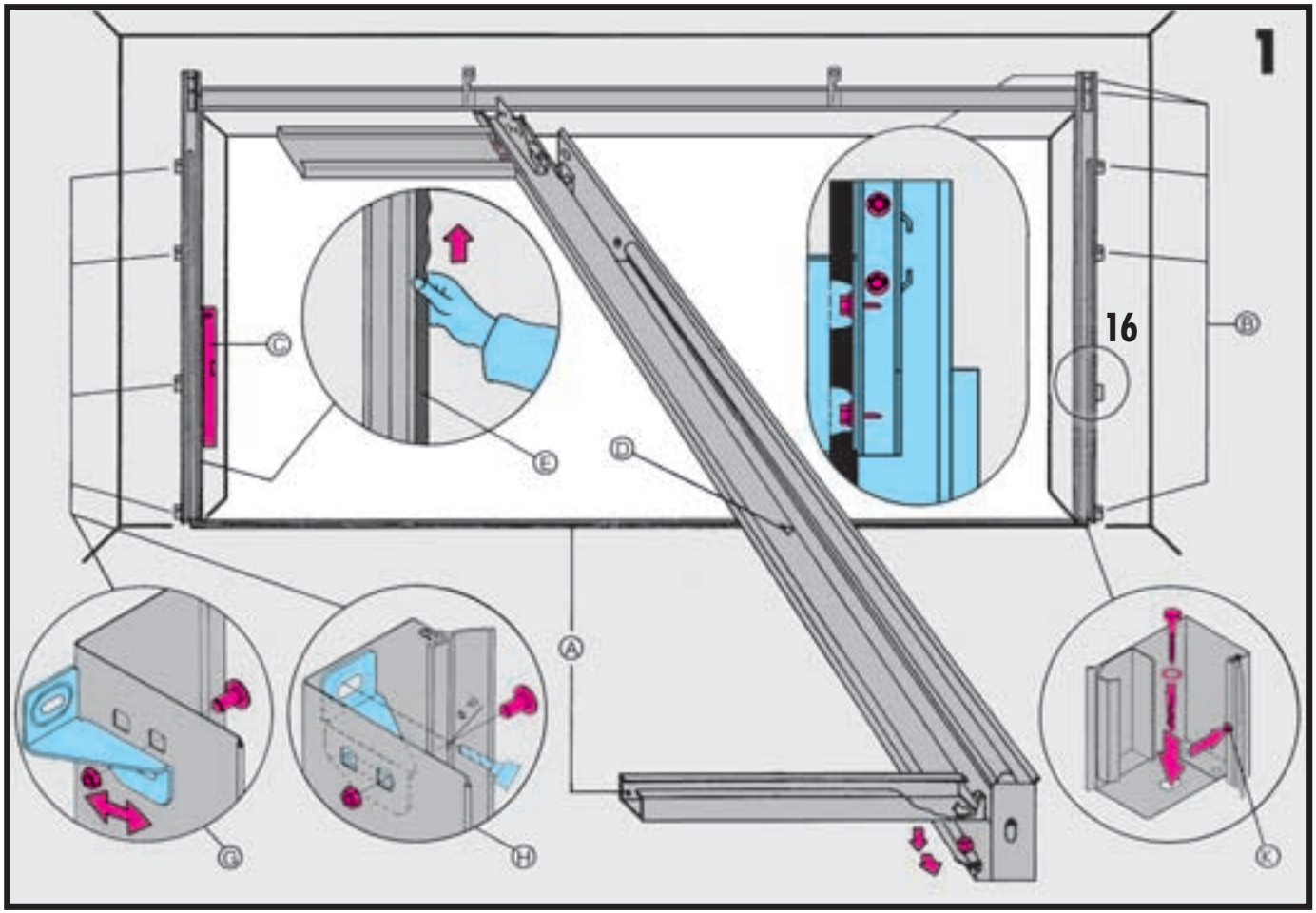
1
16
A
B
C
D
E
G
H
K

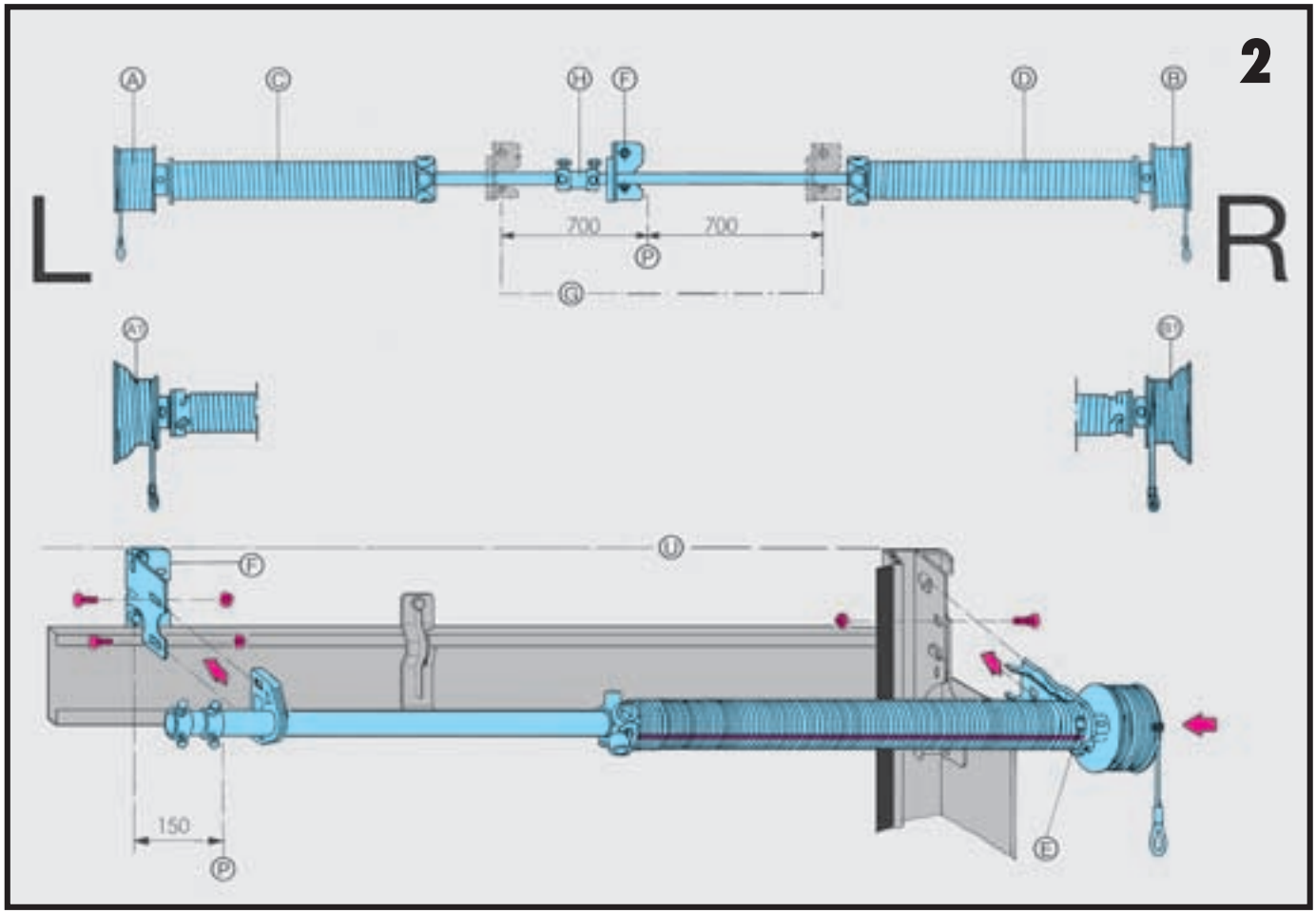
2
L
R
A
C
H
F
D
B
700
700
P
G
A'
B'
U
F
150
P
E

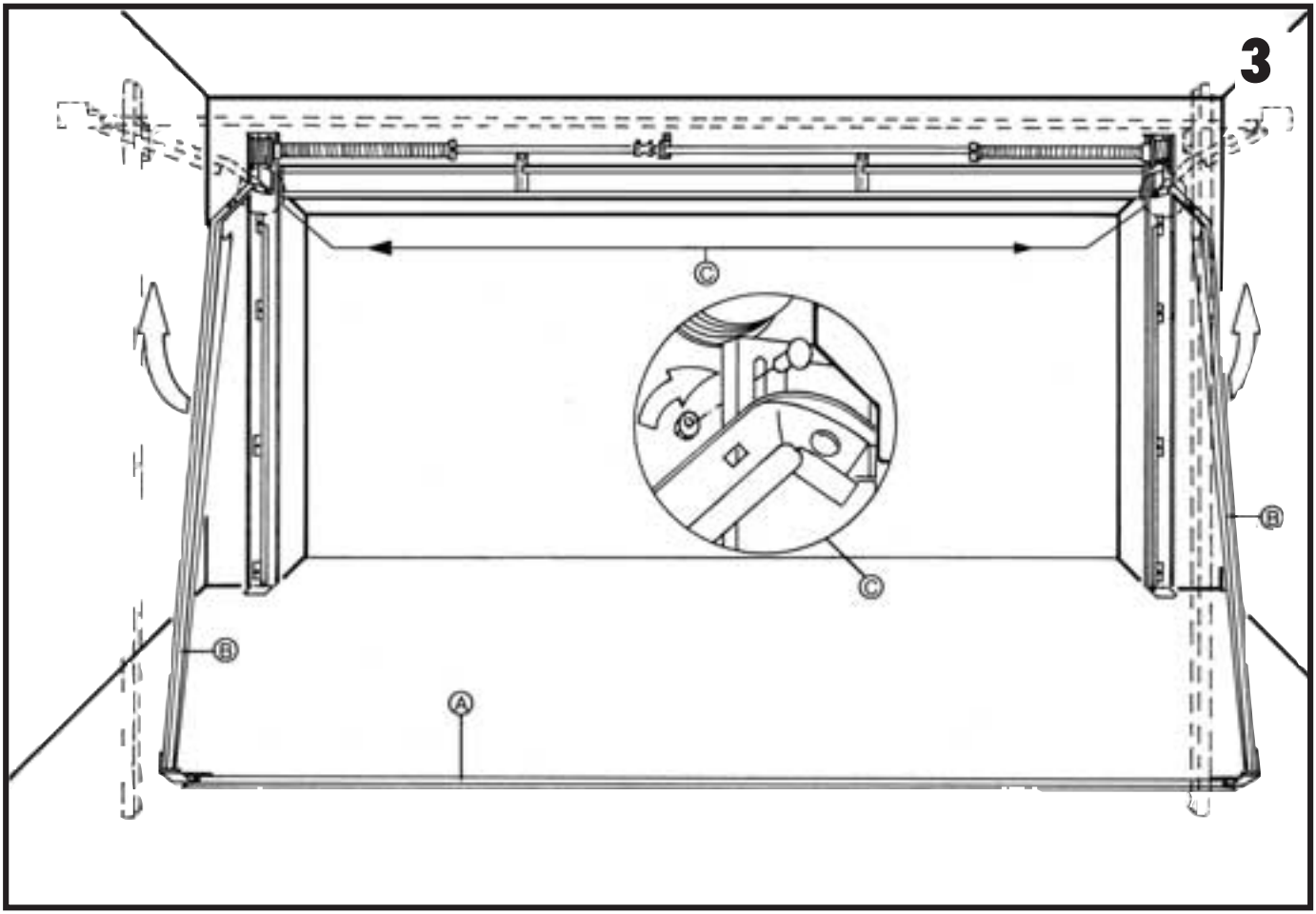
3
C
C
B
B
A

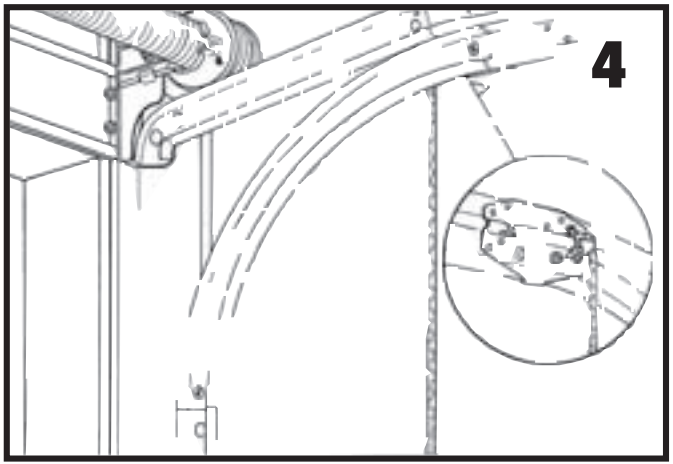
4

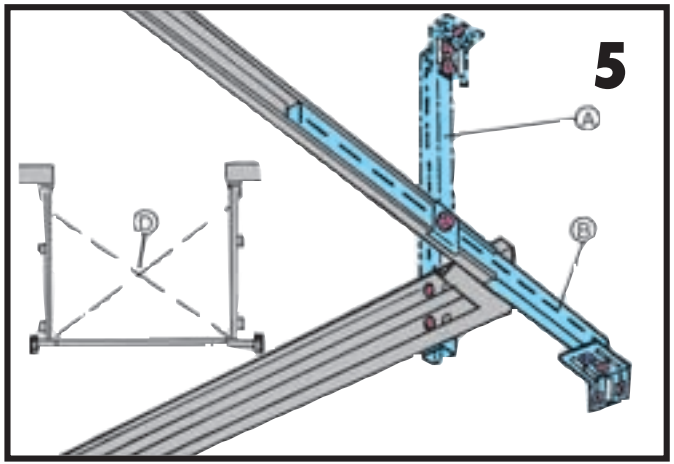
5
A
B
D

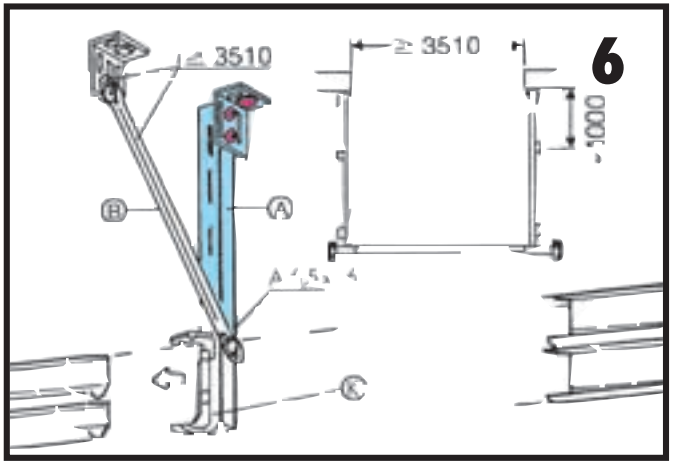
6
≤ 3510
≥ 3510
≥ 1000
B
A
C

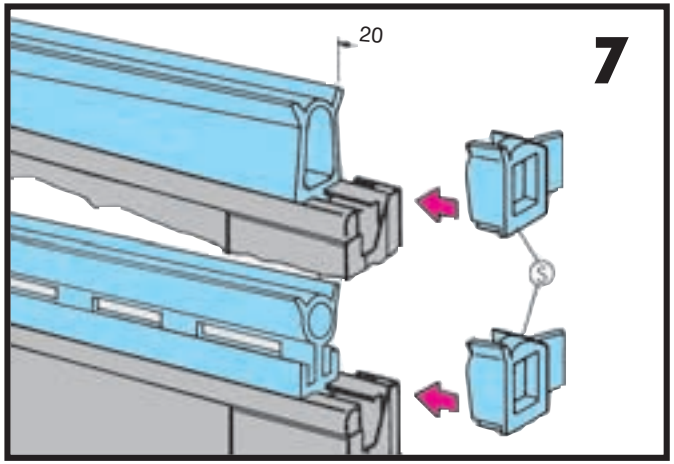
7
20
S

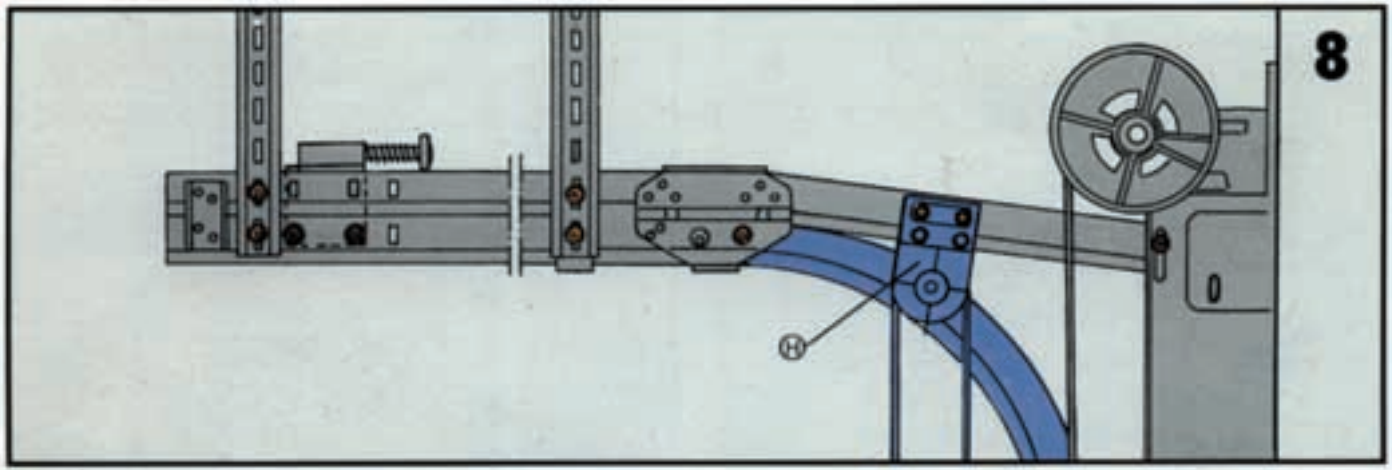
8
H

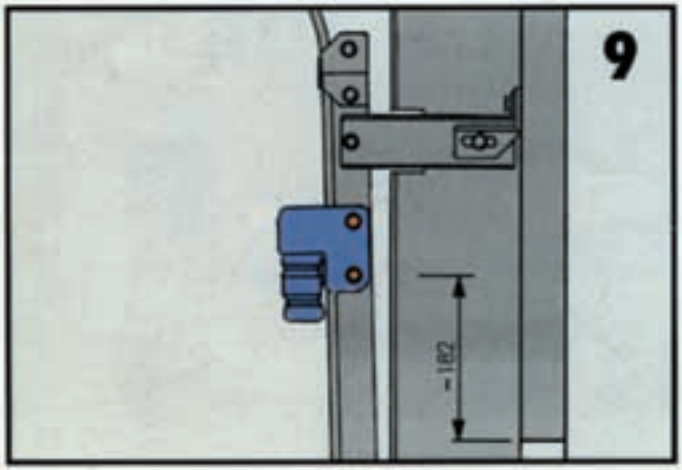
9
~182

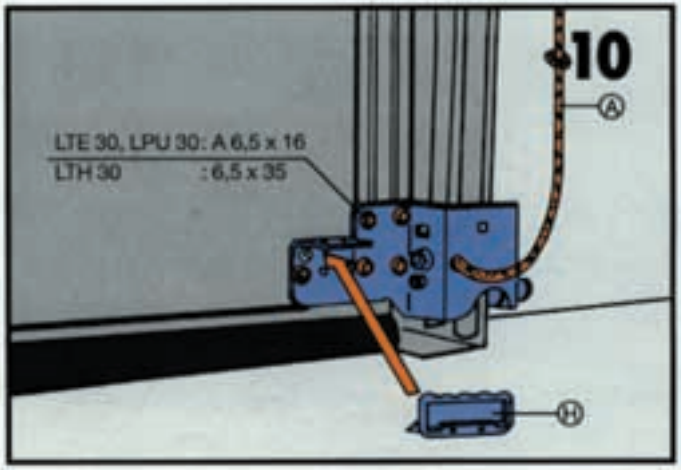
10
A
LTE 30, LPU 30: A 6,5 x 16
LTH 30 : 6,5 x 35
H

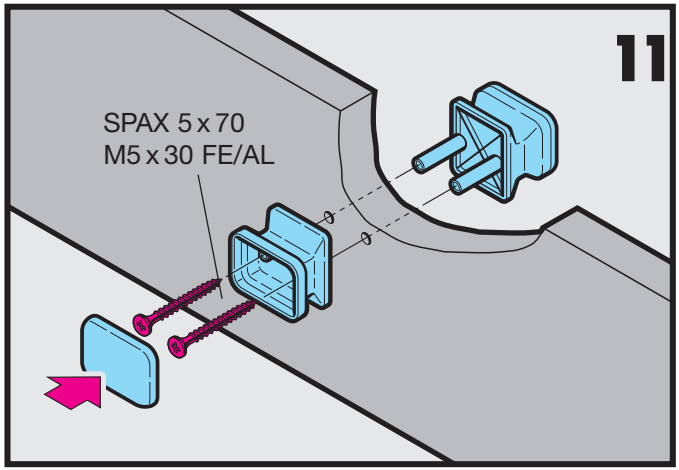
11
SPAX 5 x 70
M5 x 30 FE/AL

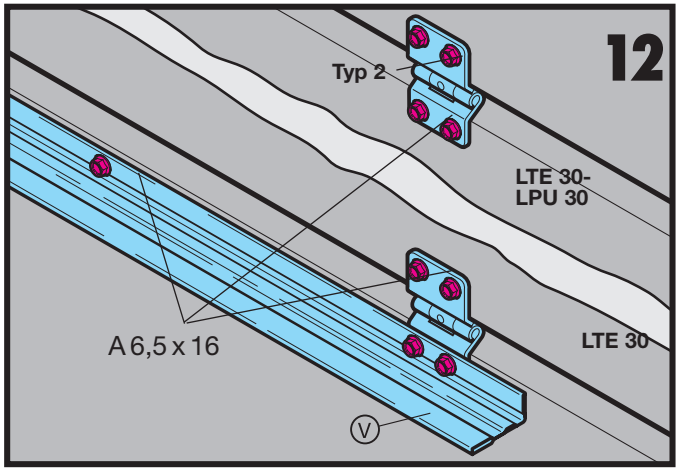
12
Typ 2
LTE 30-
LPU 30
A 6,5 x 16
LTE 30
V

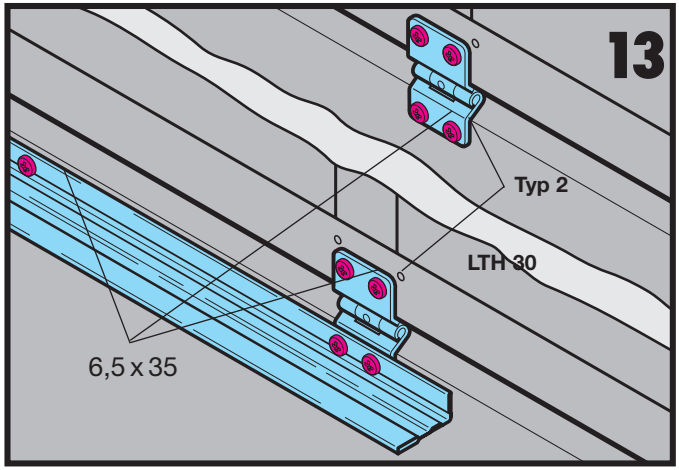
13
Typ 2
LTH 30
6,5 x 35

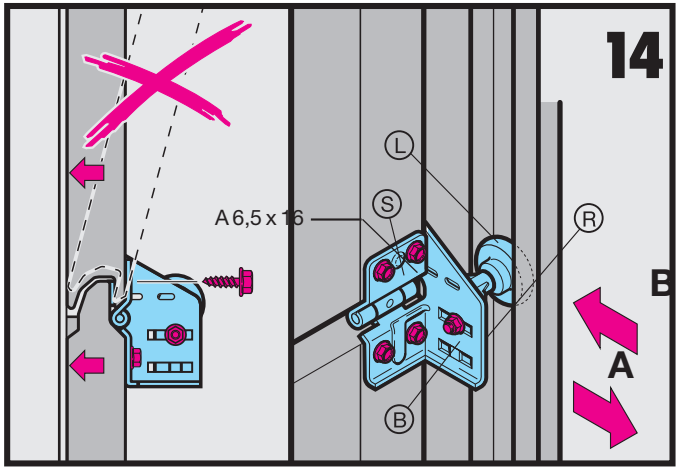
14
L
S
A 6,5 x 16
R
B
A
B

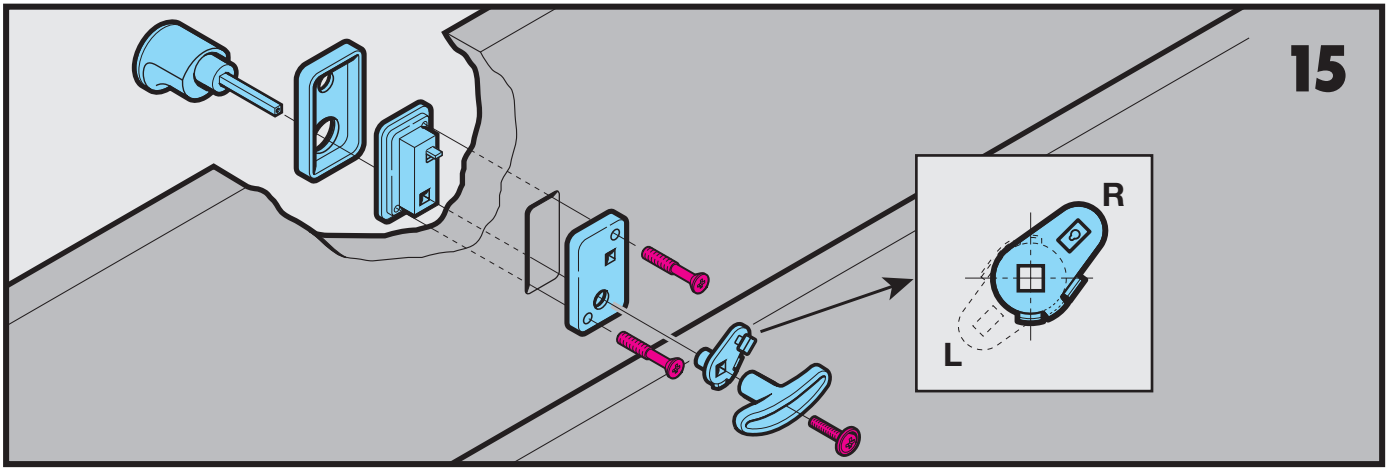
15
R
L

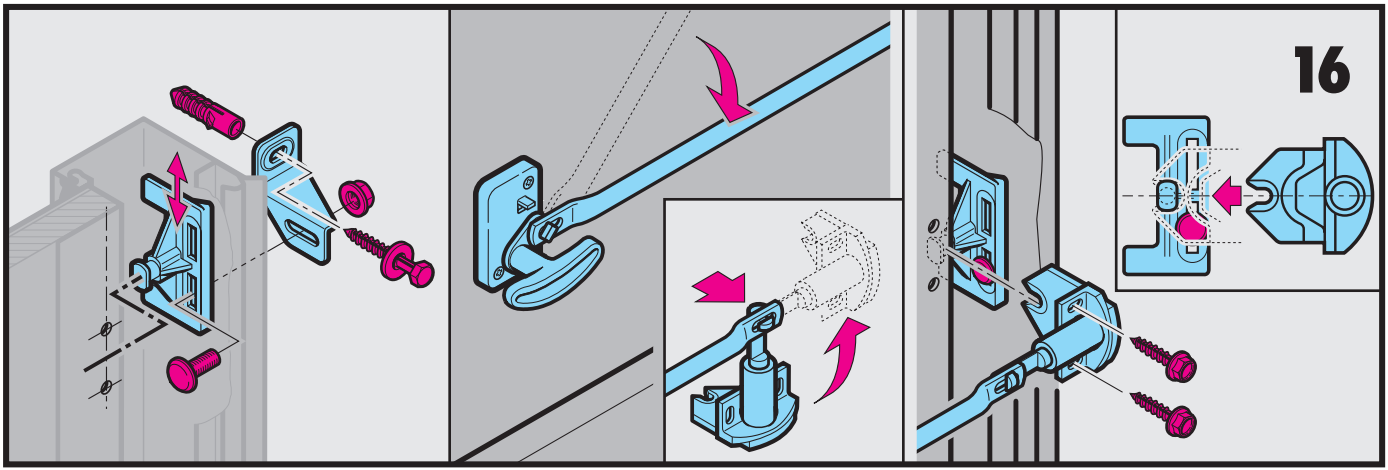
16

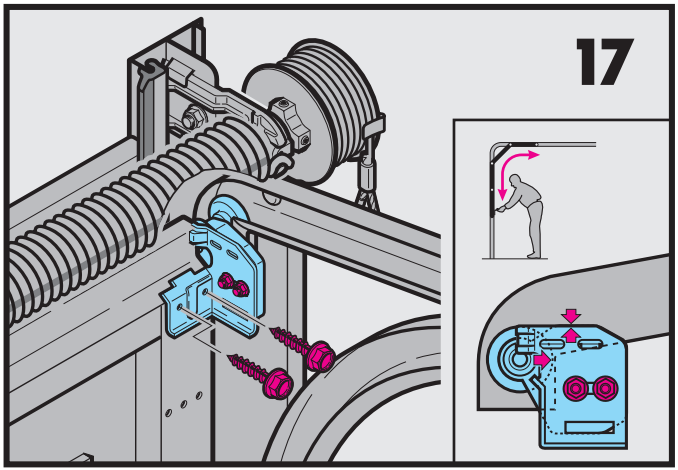
17

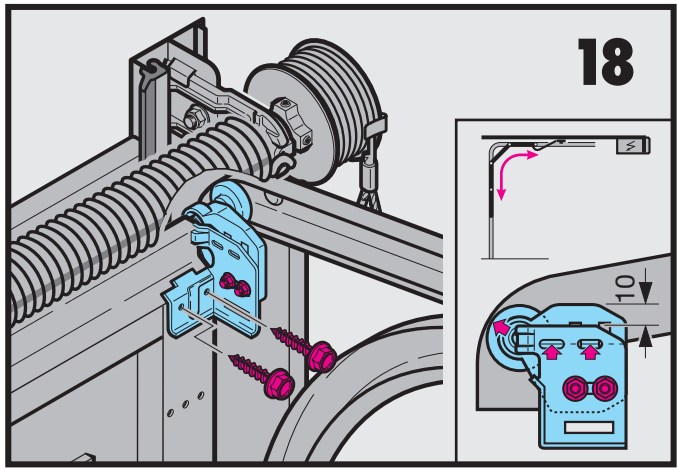
18
10

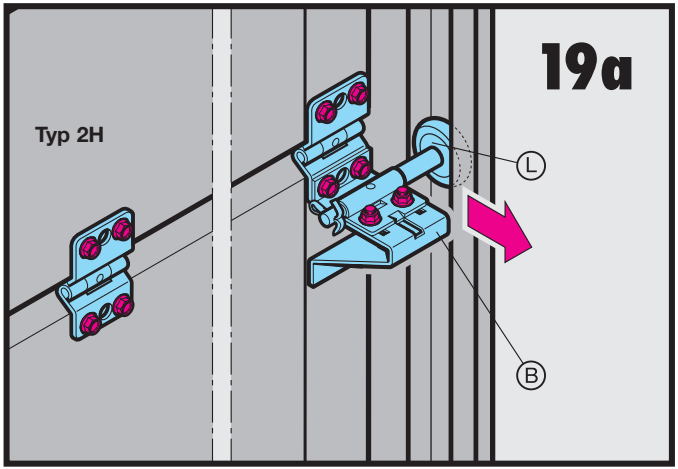
19a
Typ 2H
L
B

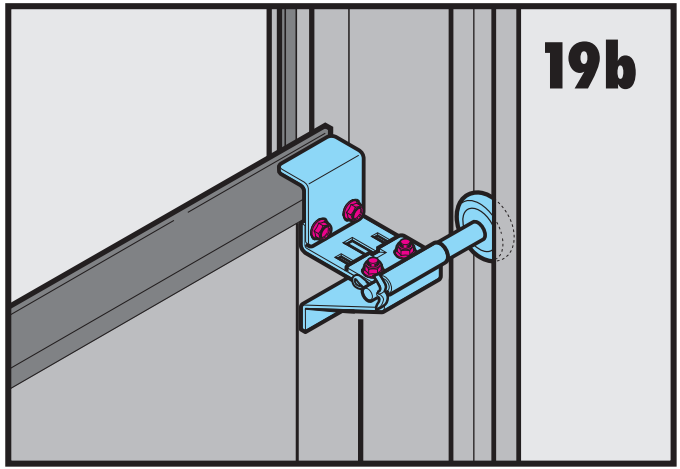
19b

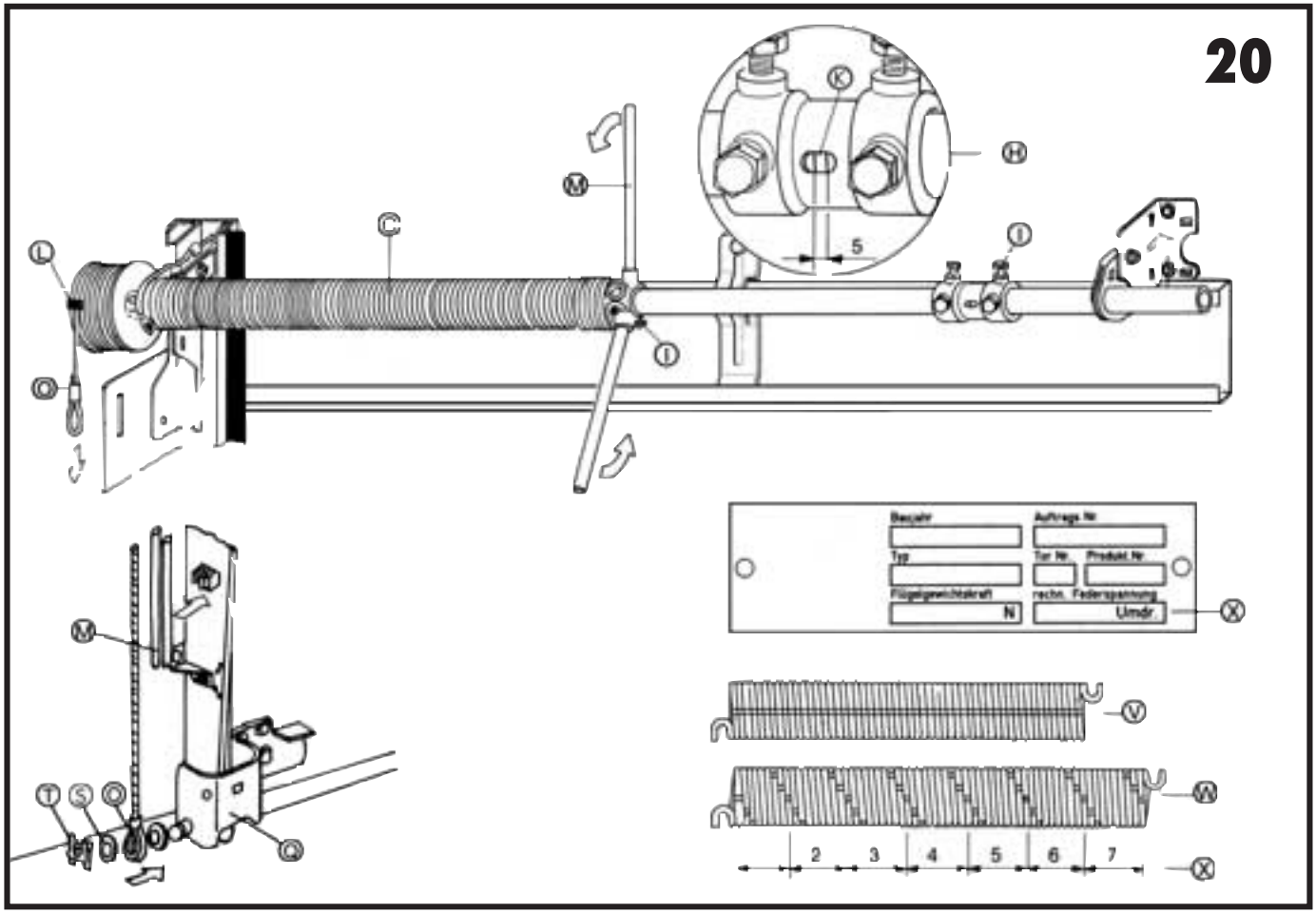
20
L
C
M
K
H
5
I
I
O
M
T
S
Q
Q
Baujahr
Auftrags Nr
Typ
Tor Nr.
Produkt Nr.
Flügelgewichtskraft
N
rechn. Federspannung
Umdr.
X
V
W
2
3
4
5
6
7
X