HÖRMANN

Ihr Fachhändler für Tore, Türen und Antriebe.

direkt zur Webseite

Bereitgestellt von:

www.tor7.de

tor7

Alles für Ihr Garagentor

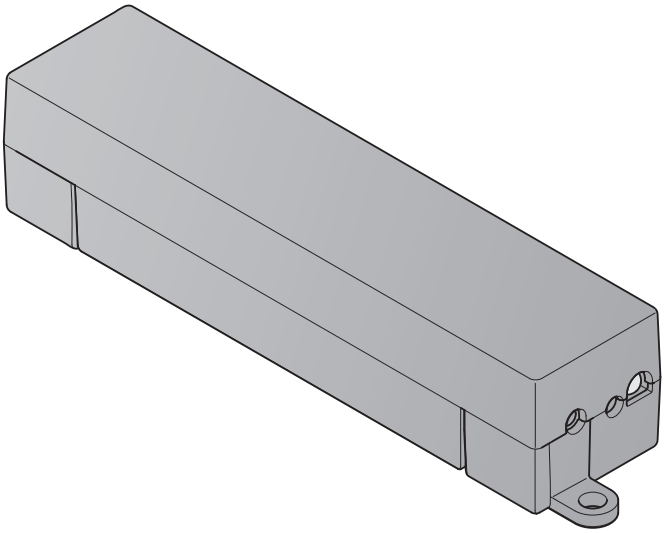

TR20N004-B DX/07.2016

DE

Anleitung für Installation und Betrieb

BiSecur Home

DEUTSCH 4

Inhaltsverzeichnis

1 Zu dieser Anleitung 5
1.1 Verwendete Warnhinweise 5
2 Sicherheitshinweise 5
2.1 Bestimmungsgemäße Verwendung....5
2.2 Sicherheitshinweise zum Betrieb des BiSecur Gateways 5
2.3 Datenschutzhinweis....6
3 Systemübersicht BiSecur Home 6
4 Lieferumfang 7
5 Beschreibung des Gateways....7
5.1 LED-Anzeige....7
6 Inbetriebnahme des Gateways....8
6.1 Systemvoraussetzungen 8
6.1.1 Android 8
6.1.2 iOS....8
6.1.3 Heimnetzwerk....8
6.2 Anschluss 8
7 BiSecur Applikation (App)....8
7.1 Installation der App 9
7.2 Einrichtung des Gateways....9
7.3 Hilfefunktion....9
7.4 Erklärung der App-Symbole 9
7.4.1 Systemeinstellungen 9
7.4.2 Anlagen und Geräte....9
7.4.3 Bedienung der Geräte 10
7.4.4 System-Meldungen 10
7.5 Hauptseite der App 10
7.5.1 Ebene Geräte....10
7.5.2 Ebene Szenarien....10
7.5.3 Ebene Einstellungen 10
7.5.4 Ebene Benutzer verwalten....11
7.5.5 Info-Taste 11
8 WLAN 11
8.1 WLAN-Betrieb zwischen Gateway und Router einrichten 11
8.2 Prüfen der WLAN-Signalstärke 11
9 Gerät mit Hörmann-Empfänger hinzufügen..12
9.1 Vererben eines Funkcodes vom Handsender....12
9.2 Einlernen eines Funkcodes vom Gateway 12
10 Szenarien erstellen....13
11 Benutzer einrichten 13
11.1 Neuen Benutzer anlegen und Benutzerrechte vergeben....13
11.2 Die App des neuen Benutzers für den Betrieb in Ihrem Heimnetzwerk einrichten 13
11.3 Die App des neuen Benutzers für den Betrieb aus der Ferne einrichten....13
12 Hörmann Portal BiSecur Home 14
12.1 Gateway-Betrieb über das Hörmann Portal einrichten 14
12.2 Verbindung zwischen der App und dem Hörmann Portal einrichten....14
12.3 Navigation durch das Hörmann Portal 15
13 Informationen und Hilfe 16
14 Geräte-Reset am Gateway 20
15 Löschen des Gateways....20
15.1 Löschen in der App 20
15.2 Löschen am Portal-Server....20
16 Reinigung 20
17 Entsorgung....20
18 Technische Daten....20
18.1 Gateway 20
18.2 Steckernetzteil....20
19 EG-Konformitätserklärung 20

Weitergabe sowie Vervielfältigung dieses Dokuments, Verwertung und Mitteilung seines Inhalts sind verboten, soweit nicht ausdrücklich gestattet. Zuwiderhandlungen verpflichten zu Schadenersatz. Alle Rechte für den Fall der Patent-, Gebrauchsmuster- oder Geschmacksmustereintragung vorbehalten. Änderungen vorbehalten.

Sehr geehrte Kundin, sehr geehrter Kunde,

wir bedanken uns, dass Sie sich für Qualitätsprodukte aus unserem Hause entschieden haben.

1 Zu dieser Anleitung

Lesen Sie diese Anleitung sorgfältig und vollständig durch, sie enthält wichtige Informationen zum Produkt. Beachten Sie die Hinweise und befolgen Sie insbesondere die Sicherheits- und Warnhinweise.

Bewahren Sie diese Anleitung sorgfältig auf und stellen Sie sicher, dass sie jederzeit verfügbar und vom Benutzer des Produkts einsehbar ist.

1.1 Verwendete Warnhinweise

⚠ Das allgemeine Warnsymbol kennzeichnet eine Gefahr, die zu **Verletzungen** oder **zum Tod** führen kann. Im Textteil wird das allgemeine Warnsymbol in Verbindung mit den nachfolgend beschriebenen Warnstufen verwendet. Im Bildteil verweist eine zusätzliche Angabe auf die Erläuterungen im Textteil.

⚠ WARNUNG

Kennzeichnet eine Gefahr, die zum Tod oder zu schweren Verletzungen führen kann.

ACHTUNG

Kennzeichnet eine Gefahr, die zur **Beschädigung** oder **Zerstörung des Produkts** führen kann.

2 Sicherheitshinweise

2.1 Bestimmungsgemäße Verwendung

Das BiSecur Gateway ist eine bidirektionale Sendeeinheit
- zum Ansteuern von Torantrieben / Türantrieben und Funkzubehör
- zur Abfrage der aktuellen Position.

Es dient als Schnittstelle zwischen Ihrem Heimnetzwerk und Geräten mit Hörmann-Empfänger.

Andere Anwendungsarten sind unzulässig. Der Hersteller haftet nicht für Schäden, die durch bestimmungswidrigen Gebrauch oder falsche Bedienung verursacht werden.

2.2 Sicherheitshinweise zum Betrieb des BiSecur Gateways

⚠ WARNUNG

Verletzungsgefahr bei Torbewegung / Türbewegung
Wird über das Smartphone / Tablet die BiSecur App bedient, können Personen durch die Torbewegung / Türbewegung verletzt werden.

- ▶ Stellen Sie sicher, dass das Smartphone / Tablet nicht in Kinderhände gelangt und nur von Personen benutzt wird, die in die Funktionsweise der ferngesteuerten Anlage eingewiesen sind!
- ▶ Sie müssen die App generell mit Sichtkontakt zum Tor / zur Tür bedienen, wenn nur eine Sicherheitseinrichtung vorhanden ist!
- ▶ Durchfahren bzw. durchgehen Sie Toröffnungen / Türöffnungen von ferngesteuerten Anlagen erst, wenn das Tor / die Tür in der Endlage Auf steht!
- ▶ Bleiben Sie niemals im Bewegungsbereich des Tores / der Tür stehen.

⚠ VORSICHT

Gefahr durch unbeabsichtigtes Einschalten von Geräten
Durch die Fernbedienung von Geräten kann es zu unbeabsichtigtem Einschalten kommen, z. B. können Maschinen in Gang gesetzt werden.

- ▶ Stellen Sie sicher, dass durch die Fernbedienung von Geräten keine Gefahren für Personen oder Gegenstände entstehen oder diese Risiken durch Sicherheitseinrichtungen abgedeckt sind.
- ▶ Beachten Sie die Herstellerhinweise der fernbedienten Geräte.
- ▶ Maschinen dürfen nicht unbeabsichtigt in Gang gesetzt werden können.

ACHTUNG

Beeinträchtigung der Funktion durch Umwelteinflüsse
Bei Nichtbeachtung kann die Funktion beeinträchtigt werden!

Schützen Sie das Gateway vor folgenden Einflüssen:
- direkter Sonneneinstrahlung (zul. Umgebungs-temperatur: -20 °C bis +60 °C)
- Feuchtigkeit
- Staubbelastung

HINWEISE:
- Führen Sie nach dem Programmieren oder Erweitern des Funk-Systems eine Funktionsprüfung durch.
- Verwenden Sie für die Inbetriebnahme oder die Erweiterung des Funk-Systems ausschließlich Originalteile.
- Die örtlichen Gegebenheiten können Einfluss auf die Reichweite des Funk-Systems haben.
- GSM-900-Handys können bei gleichzeitiger Benutzung die Reichweite beeinflussen.

2.3 Datenschutzhinweis

Bei der Bedienung des Gateways aus der Ferne kommt es zu einer Übermittlung der Produktstammdaten und der Schaltvorgänge zum Hörmann Portal.

Beachten Sie die Datenschutzhinweise im Portal oder in der App.

3 Systemübersicht BiSecur Home

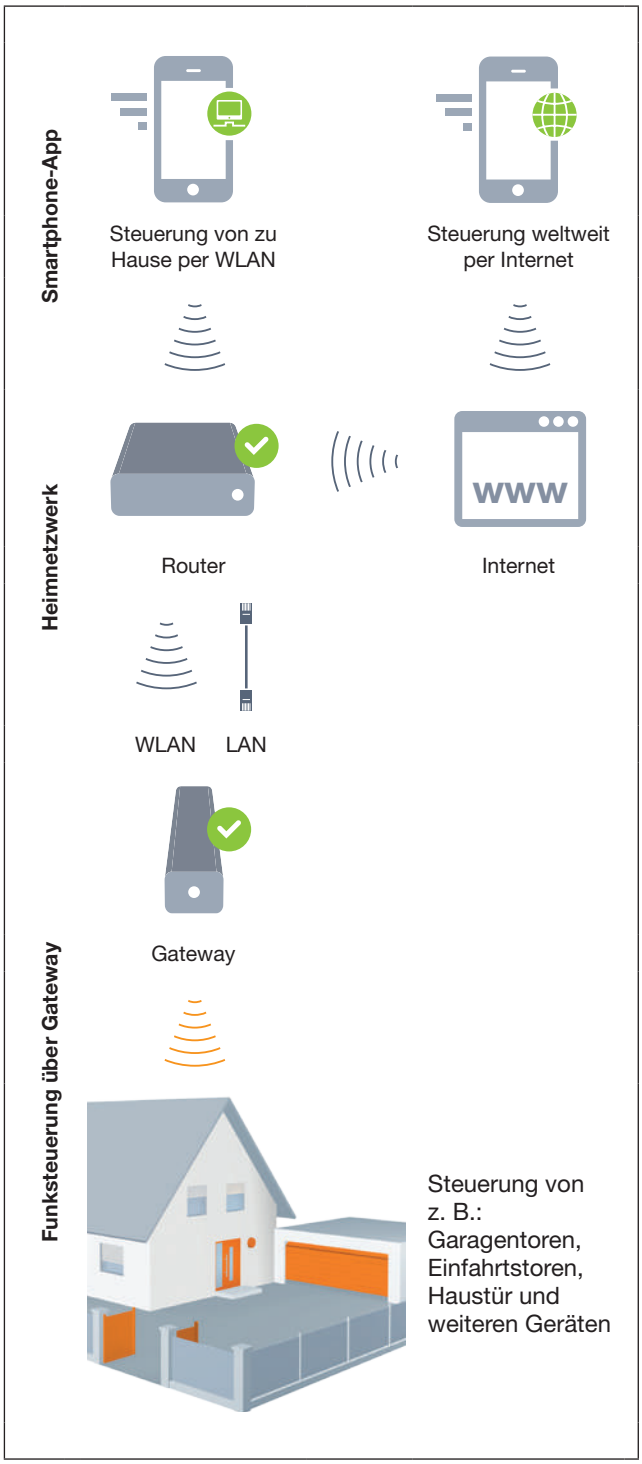

Sehen Sie den Kurzfilm unter:
www.bisecur-home.com/videos

4 Lieferumfang

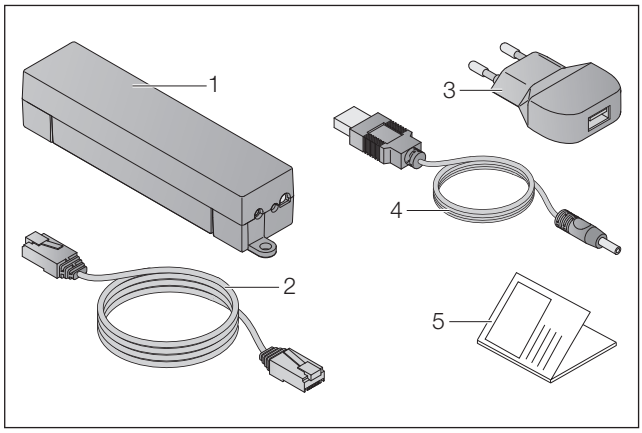

1. BiSecur Gateway
2. Netzwerkkabel CAT 5E, 1 m
3. Steckernetzteil 100 - 240 V AC / 5 V DC / 1,0 A
4. Kabel von USB-A zu DC
5. Schnellstart-Anleitung für die Erstinbetriebnahme

5 Beschreibung des Gateways

Mit dem Hörmann BiSecur Gateway können Sie Ihre Torantriebe / Türantriebe sowie weitere Geräte mit Hörmann-Empfänger bequem per Smartphone oder Tablet steuern. Zusätzlich zeigt Ihnen die App die Torposition / Türposition sowie den Zustand Ihrer Geräte an.

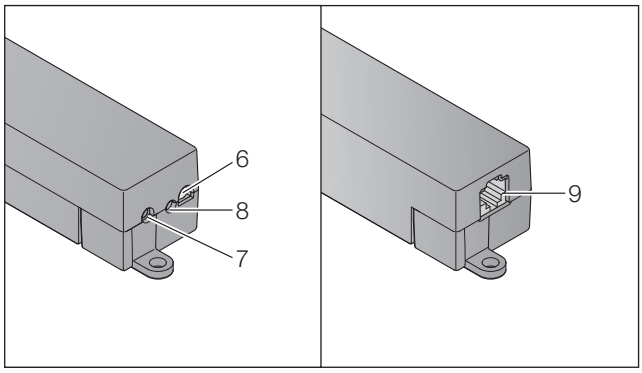

6. LED, multicolor
7. Taste
8. Anschluss für Steckernetzteil
9. Anschluss für Netzwerkkabel

5.1 LED-Anzeige

Grün (GN)

Zustand	Funktion
blinkt	nach dem Anlegen der Spannung bis zur aktiven Verbindung mit dem Netzwerk
	Gateway bucht sich ins Netzwerk ein
leuchtet dauerhaft	aktive Verbindung mit dem Netzwerk
leuchtet 5 Sek.	guter WLAN-Empfang

Blau (BU)

Zustand	Funktion
leuchtet 1 Sek.	Statusabfrage bei einem Kanal
leuchtet 2 Sek.	ein Funkcode (BiSecur) wird gesendet
blinkt 4 Sek. langsam, blinkt 2 Sek. schnell	Gateway lernt einen BiSecur-Funkcode vom Handsender
blinkt 5 Sek. langsam, blinkt 2 Sek. schnell, leuchtet lange	Geräte-Reset

Rot (RD)

Zustand	Funktion
leuchtet 2 Sek.	ein Funkcode (Festcode) wird gesendet
leuchtet 5 Sek.	schlechter WLAN-Empfang
blinkt 4 Sek. langsam, blinkt schnell	Gateway lernt einen Festcode-Funkcode vom Handsender

Blau (BU) und Grün (GN)

Zustand	Funktion
abwechselndes Blinken	Statusabfrage bei - mehreren Anfragen - mehreren Kanälen

Blau (BU) und Rot (RD)

Zustand	Funktion
15 Sek. abwechselndes Blinken	Modus Vererben / Senden

Grün (GN) und Rot (RD)

Zustand	Funktion
5 Sek. abwechselndes Blinken	mittelmäßiger WLAN-Empfang

6 Inbetriebnahme des Gateways

6.1 Systemvoraussetzungen

6.1.1 Android

- ab Software-Version 2.3
- min. 256 MB RAM

6.1.2 iOS

- ab Software-Version iOS 6
- ab iPod touch 5. Generation
- ab iPhone 4S
- ab iPad 2
- ab iPad mini

6.1.3 Heimnetzwerk

- Breitband-Internetzugang
- Internetbrowser
  - Firefox ab Version 14
  - Chrome ab Version 22
  - Safari ab Version 4
  - Internet Explorer ab Version 10
  - weitere aktuelle Webbrowser mit Unterstützung von Javascript und CSS3
- WLAN-Router
  - WLAN-Standard IEEE 802.11b/g/n
  - Verschlüsselung WPA-PSK oder WPA2-PSK
  - der Netzwerkname enthält keine Leerzeichen
  - der Zugang weiterer Endgeräte ist erlaubt
- Freie LAN-Buchse am Router
- Spannungsversorgung (100 - 240 V AC / 50 / 60 Hz)
- Smartphone oder Tablet mit Zugang zum App Store^{SM} oder zu Google™ play
- Standort mit Funkverbindung zum bedienenden Gerät .

6.2 Anschluss

Standort für Ihr Gateway:

▶ Stellen Sie sicher, dass am ausgewählten Standort die zu bedienenden Geräte per Funk erreichbar sind.

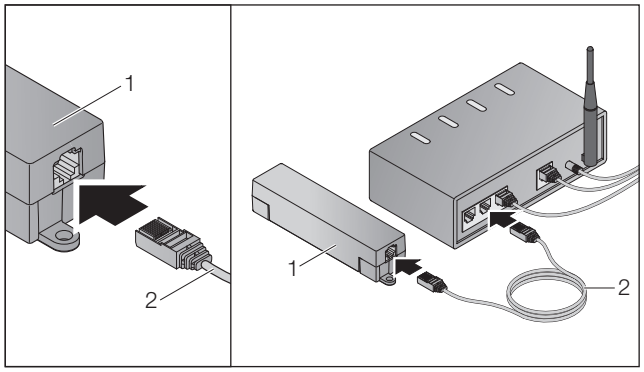

▶ Verbinden Sie das Gateway (1) über das Netzwerkkabel (2) mit dem Router.

ACHTUNG

Zerstörung des Gateways durch Verwendung eines unzulässigen Steckernetzteils.
Wenn das Gateway nicht mit dem Steckernetzteil aus unserem Hause betrieben wird, kann dieses zu Schäden führen.

▶ Verwenden Sie ausschließlich das mitgelieferte Steckernetzteil oder Ersatzteile aus unserem Hause.

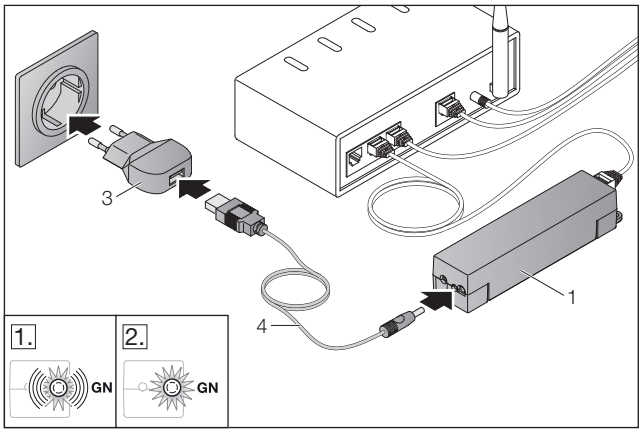

▶ Verbinden Sie das Gateway (1) über das Kabel (4) und dem Steckernetzteil (3) mit dem Stromnetz (100 - 240 V AC / 50 / 60 Hz).

1. Die LED blinkt grün:
   - Spannung wurde angelegt.
   - Eine aktive Verbindung zum Netzwerk besteht noch nicht.
   - Das Anmelden im Netzwerk kann einige Sekunden in Anspruch nehmen.
2. Die LED leuchtet dauerhaft grün:
   - Eine aktive Verbindung zum Netzwerk besteht.

Das Gateway ist bereit für den LAN-Betrieb.

7 BiSecur Applikation (App)

Mit der App können Sie die gewünschten Geräte mit Ihrem Smartphone oder Tablet bedienen, z. B. Garagen- und Einfahrtstor-Antriebe, Türen sowie weitere Geräte mit Hörmann-Empfänger.

Funktionen:

- Geräte einrichten und verwalten
- Geräte bedienen
- Status abfragen
- Szenarien erstellen
- Rechte vergeben
- E-Mail zur Kontaktaufnahme mit dem Support
- Benachrichtigungen vom Support

Die BiSecur App ist im App Store^{SM} oder bei Google™ play erhältlich.

7.1 Installation der App

▶ Installieren Sie die BiSecur App auf Ihrem Smartphone / Tablet.

7.2 Einrichtung des Gateways

1. Stellen Sie sicher, dass sich Ihr Smartphone / Tablet in Ihrem Heimnetzwerk befindet.
2. Starten Sie die App.
3. Wählen Sie das +-Symbol.
   – Die App sucht nach vorhandenen Hörmann Gateways.
   – Dieser Vorgang kann einige Sekunden in Anspruch nehmen.
   – Alle hinzugefügten Gateways erscheinen in einer Übersicht.
4. Wählen Sie den **OK**-Button.
5. Wählen Sie Ihr Gateway aus.

Die Hauptseite der App öffnet sich.

HINWEIS:
Ändern Sie aus Sicherheitsgründen Ihr Passwort nach der Erstanmeldung.

Um Geräte mit der App zu bedienen, sind folgende Schritte durchzuführen:

- Gewünschtes Gerät hinzufügen
- Gewünschte Funktion vererben / einlernen

▶ Siehe Kapitel 9

7.3 Hilfefunktion

Um die Bedienung der App zu erleichtern, ist eine Hilfefunktion integriert.

▶ Wählen Sie das ?-Symbol, um die Hilfeseite ein- oder auszublenden.

7.4 Erklärung der App-Symbole

Symbol	Bedeutung / Funktion
	zurück
	bearbeiten
	hinzufügen
	WLAN-Netzwerke suchen
	Status bei der WLAN-Einrichtung
	erfolgreiche WLAN-Einrichtung
	erfolglose WLAN-Einrichtung
	aktivieren
	löschen
	aktualisieren
	E-Mail an den Support
	Hilfefunktion
	Info-Taste
	Benachrichtigungen vom Support

7.4.1 Systemeinstellungen

Symbol	Bedeutung / Funktion
	Portaleinstellungen
	Verbindung mit dem Heimnetzwerk
	Verbindung über das Internet

7.4.2 Anlagen und Geräte

Symbol	Bedeutung / Funktion
	Vertikal laufendes Garagentor (hier: Geschlossen)
	Horizontal laufendes Garagentor (hier: Geschlossen)
	Drehtor, 1-flügelig (hier: Teilgeöffnet)
	Drehtor, 2-flügelig (hier: Teilgeöffnet)
	Schiebetor (hier: Teilgeöffnet)
	Tür (hier: Geschlossen)
	Licht (hier: Ein)
	Steckdose (hier: Ein)

7.4.3 Bedienung der Geräte

Symbol	Bedeutung / Funktion
	Impuls
½	Teilöffnung
	Antriebsbeleuchtung
	Torfahrt in Richtung Tor-Auf (geräteabhängig)
	Torfahrt in Richtung Tor-Zu (geräteabhängig)
	Automatikbetrieb
	Ein / Aus

7.4.4 System-Meldungen

Symbol	Bedeutung / Funktion
	- ACHTUNG: Fehler - kein Referenzpunkt
?	keine Daten verfügbar
	- Automatischer Zulauf - Anlaufverzögerung
	Fahrtrichtungsanzeigen
	Stopp aktiv

7.5 Hauptseite der App

Auf der Hauptseite stehen folgende Ebenen zur Verfügung:
- Geräte
- Szenarien
- Einstellungen
- Benutzer verwalten

7.5.1 Ebene Geräte

Symbol	Bedeutung / Funktion
+	neue Geräte hinzufügen
	Status der Geräte abfragen
	Geräte umbenennen, Rückmeldefähigkeit deaktivieren, neuen Kanal am Gerät einlernen, Geräte komplett oder einzelne Kanäle löschen

Hinzugefügte Geräte werden mit den folgenden Informationen in einer Übersicht gelistet:
- Bezeichnung
- Darstellung (Sectionaltor, Drehtor, Schiebetor, usw.)
- Aktueller Status

Pro Gateway können insgesamt 16 Funktionen eingelernt werden. Beispiel für vier Funktionen:
- Impuls,
- Torfahrt in Richtung Tor-Auf,
- Torfahrt in Richtung Tor-Zu,
- Teilöffnung

Hinzugefügte Geräte können Sie direkt mit den eingelernten Funktionen bedienen.

Gerät mit Hörmann-Empfänger hinzufügen, siehe Kapitel 9.

7.5.2 Ebene Szenarien

Symbol	Bedeutung / Funktion
+	neues Szenario hinzufügen
	Szenarien umbenennen, Funktionen vom Gerät einem Szenario hinzufügen, Szenarien komplett oder nur einzelne Funktionen löschen

Kombinieren Sie mehrere Einzelfunktionen zu einem Szenario. Sie können mit einem Tastendruck z. B.
- Ihr Garagen- und Einfahrtstor gleichzeitig bedienen.
- Ihre Haustür zusammen mit Ihrer Außenbeleuchtung steuern.
- Bei zwei Garagentoren gleichzeitig die Lüftungsstellung einstellen.

Hinzugefügte Szenarien werden mit deren Bezeichnung in einer Übersicht gelistet.

Wenn Sie ein Szenario wählen, werden die hinterlegten Funktionen sofort ausgeführt.

Szenarien erstellen, siehe Kapitel 10.

7.5.3 Ebene Einstellungen

a. Eingelernte Kanäle
b. Gespeicherte Logindaten löschen
   Wenn Sie das Löschen der Logindaten mit OK bestätigen, dann muss das Passwort beim Wählen des Gateways erneut eingegeben werden.
c. Passwort ändern
d. Schnellzugriff
   Wenn beim Gateway der Schnellzugriff aktiviert ist, dann loggt sich die App nach Möglichkeit automatisch ein.
e. Popup-Meldungen verwalten
f. Name des Gateways ändern
g. WLAN

7.5.4 Ebene Benutzer verwalten

Symbol	Bedeutung / Funktion
+	neuen Benutzer hinzufügen
✓	Benutzerrechte aktivieren
	Benutzer bearbeiten

Als Administrator können Sie festlegen, welche Geräte durch den jeweiligen Nutzer bedient werden können.

Beispiel: Ihr Nachbar kann während Ihres Urlaubs das Einfahrtstor öffnen, aber nicht die Haustür, um ins Haus zu gelangen.

Neuen Benutzer hinzufügen und Benutzerrechte vergeben, siehe Kapitel 11.1.

7.5.5 Info-Taste

Hinter der Info-Taste befinden sich die folgenden Informationen und Funktionen:

a. Informationen (Allgemein, FAQ)
b. Abmelden
c. Online-Hilfe
d. Benachrichtigungen

8 WLAN

8.1 WLAN-Betrieb zwischen Gateway und Router einrichten

Wenn sich Ihr Gateway in unmittelbarer Nähe zum Router befindet und Ihre Geräte per Funk erreichbar sind, können beide Geräte per LAN verbunden bleiben. In diesem Fall können Sie dieses Kapitel überspringen.

Voraussetzungen:

- Das Gateway ist über das Netzwerkkabel mit dem Router verbunden.
- Die Router-Einstellungen sind korrekt, siehe Kapitel 6.1.3.
- Der App-Zugang ist erfolgt, siehe Kapitel 7.1.0
- Das Gateway und Ihr Smartphone / Tablet befinden sich in Ihrem Heimnetzwerk.

1. Wählen Sie auf der Hauptseite der App die Ebene **Einstellungen**.
   – Die Ebene **Einstellungen** öffnet sich.
2. Wählen Sie das Feld **WLAN**.
   – Das Fenster **WLAN-Netzwerke** öffnet sich.
3. Wählen Sie das 🔍-Symbol.
   – Die App sucht automatisch aktive WLAN-Netzwerke.
   – Sichtbare Netzwerke werden in einem neuen Fenster angezeigt.
4. Wählen Sie Ihr WLAN-Netzwerk aus.
5. Geben Sie das Passwort für Ihren WLAN-Zugang ein.

HINWEIS:

Nur sichtbare Netzwerke werden beim automatischen Suchen erkannt.

Wenn das gewünschte Netzwerk nicht automatisch angezeigt wird, muss es manuell eingerichtet werden.

▶ Tragen Sie folgende Angaben ein:
   a. Name (SSID / Netzwerkname)
   b. Passwort (Netzwerk)

6. Wählen Sie den **Verbinden**-Button.
   – Eine Statusanzeige erscheint.

Wenn das Einrichten nicht erfolgreich war:

▶ Wiederholen Sie die Schritte 4 -6.

Bei erfolgreicher Einrichtung ist das Gateway über WLAN erreichbar.

7. Entfernen Sie das Netzwerkkabel.
8. Melden Sie sich aus der App ab.

Das Gateway ist für die Bedienung über Smartphone / Tablet im lokalen WLAN-Betrieb eingerichtet.

8.2 Prüfen der WLAN-Signalstärke

Am Gateway können Sie die WLAN-Signalstärke prüfen, um den bestmöglichen Ort für den Betrieb Ihres Gateways zu finden.

HINWEIS:

Während der Prüfung der WLAN-Signalstärke ist keine Bedienung des Gateways möglich.

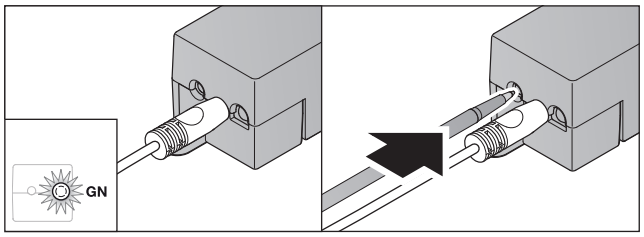

1. Das Gateway muss eine aktive Netzwerkverbindung haben.
   – Die LED leuchtet dauerhaft grün.
2. Drücken Sie 1x kurz die Taste am Gateway.
   – Die aktuelle Anzeige der LED wird nach 5 Sekunden unterbrochen.
   – Für 5 Sekunden wird die WLAN-Signalstärke angezeigt:

LED	Zustand	Funktion
Grün (GN)	leuchtet 5 Sek.	guter WLAN-Empfang
Grün (GN) und Rot (RD)	blinken abwechselnd 5 Sek.	mittelmäßiger WLAN-Empfang
Rot (RD)	leuchtet 5 Sek.	schlechter WLAN-Empfang

3. Das Gateway beendet die Zustandsanzeige.
   – Die LED erlischt kurzzeitig.

4. Das Gateway wechselt in den Betriebsmodus, in dem es sich vor der Signalstärke-Prüfung befunden hat.
   – Die LED leuchtet dauerhaft grün.

9 Gerät mit Hörmann-Empfänger hinzufügen

Die Funkverbindung zwischen dem Gateway und einem Gerät mit Hörmann-Empfänger wird über die App eingerichtet. Um die Funkverbindung herzustellen, gibt es zwei verschiedene Möglichkeiten:

a. Vererben eines Funkcodes vom Handsender, siehe Kapitel 9.1.
b. Einlernen eines Funkcodes vom Gateway, siehe Kapitel 9.2.

HINWEIS:

Wenn Sie mit dem Garagentor-Antrieb SupraMatic (Serie 3) den Empfänger ESE oder ESEI BiSecur verwenden und eine Statusrückmeldung in Prozent erhalten wollen, dann muss sich auf dem ersten Kanal des einzurichtenden Geräts (App) der Funkcode des integrierten Empfängers (Antrieb) befinden.

9.1 Vererben eines Funkcodes vom Handsender

Voraussetzungen:

- Das Gateway und Ihr Smartphone / Tablet befinden sich in Ihrem Heimnetzwerk.
- Die App-Installation ist erfolgt, siehe Kapitel 7.1.
- Die zu bedienenden Geräte sind per Funk erreichbar.

1. Wählen Sie auf der Hauptseite der App die Ebene **Geräte**.
2. Wählen Sie das +-Symbol, um in das Menü **Gerät hinzufügen** zu gelangen.
   – Das Fenster **Gerät hinzufügen** öffnet sich.
3. Ergänzen Sie die folgenden Angaben:
   a. Bezeichnung (z. B. Garagentor)
   b. Geräte-Typ (z. B. Vertikal laufendes Garagentor)
   c. Kontrollkästchen Rückmeldefähigkeit
   Entfernen Sie den Haken, wenn Ihr Gerät nicht rückmeldefähig ist.

HINWEIS:

Informieren Sie sich, ob Ihr Gerät rückmeldefähig ist. Eine Liste aller kompatiblen Antriebe und Empfänger sowie die Systemvoraussetzungen finden Sie unter **www.bisecur-home.com**

4. Wählen Sie den **Weiter**-Button.
   – Ein weiteres Fenster **Gerät hinzufügen** öffnet sich.

Um die gewünschten Funktionen einlernen zu können, muss sich der Handsender, dessen Funkcode am Gerät eingelernt ist, in der Nähe des Gateways befinden.

⚠ VORSICHT

Verletzungsgefahr durch unbeabsichtigte Torfahrt / Türfahrt

Während des Lernvorgangs am Funk-System kann es zu unbeabsichtigten Torfahrten / Türfahrten kommen.

▶ Achten Sie darauf, dass sich beim Einlernen des Funk-Systems keine Personen oder Gegenstände im Bewegungsbereich der Anlage befinden.

5. Drücken Sie die Handsendertaste, deren Funkcode vererbt werden soll, und halten Sie diese gedrückt.

BiSecur	Die LED vom Handsender leuchtet 2 Sekunden blau und erlischt. Nach 5 Sekunden blinkt die LED abwechselnd rot und blau.
Festcode 868 MHz	Die LED vom Handsender leuchtet kontinuierlich rot.

6. Wählen Sie in der App eine Funktion, die das Gerät ausführen kann. Dieser Funktion wird der neue Funkcode zugeordnet.

BiSecur	Die LED des Gateways blinkt 4 Sekunden langsam blau. Wenn der Funkcode erkannt wird, blinkt die LED schnell blau.
Festcode 868 MHz	Die LED des Gateways blinkt 4 Sekunden langsam rot. Wenn der Funkcode erkannt wird, blinkt die LED schnell rot.

7. Lassen Sie die Handsendertaste los.

Um weitere Funktionen einzulernen:

▶ Wiederholen Sie die Schritte 5 - 7.
   – Die LED leuchtet grün.
   – Die LED blinkt 2x abwechselnd
   bei BiSecur: grün und blau
   bei Festcode: grün und rot
   – Die LED leuchtet dauerhaft grün.

8. Drücken Sie zum Abschluss des Vererbens den **OK**-Button.

Das Gateway ist für die Bedienung über Smartphone / Tablet im lokalen Heimnetzwerk eingerichtet.

HINWEIS:

Wenn innerhalb von 20 Sekunden kein gültiger Funkcode erkannt wird, dann öffnet sich ein Popup-Fenster mit der Information, dass das Einlernen des gewünschten Kanals fehlgeschlagen ist.

9.2 Einlernen eines Funkcodes vom Gateway

Voraussetzungen:

- Geräte mit Hörmann-Empfänger können BiSecur-Funkcodes vom Gateway einlernen.
- Das Gateway und Ihr Smartphone / Tablet befinden sich in Ihrem Heimnetzwerk.
- Die App-Installation ist erfolgt, siehe Kapitel 7.1.
- Das Gateway muss sich in der Nähe der einzulernenden Geräte befinden. Die Geräte müssen per Funk erreichbar sein.

HINWEIS:

Die Anleitungen der Geräte sind für die folgenden Schritte zu beachten.

1. Wählen Sie auf der Hauptseite der App die Ebene **Geräte**.
2. Wählen Sie das +-Symbol, um in das Menü **Gerät hinzufügen** zu gelangen.
   – Das Fenster **Geräte hinzufügen** öffnet sich.
3. Ergänzen Sie die folgenden Angaben:
   a. Bezeichnung (z. B. Garagentor)
   b. Geräte-Typ (z. B. Vertikal laufendes Garagentor)

c. Kontrollkästchen Rückmeldefähigkeit
Entfernen Sie den Haken, wenn Ihr Gerät nicht rückmeldefähig ist.

HINWEIS:

Informieren Sie sich, ob Ihr Gerät rückmeldefähig ist. Eine Liste aller kompatiblen Antriebe und Empfänger sowie die Systemvoraussetzungen finden Sie unter **www.bisecur-home.com**

4. Wählen Sie den **Weiter**-Button.
   – Ein weiteres Fenster **Gerät hinzufügen** öffnet sich.
5. Aktivieren Sie das Kästchen **Funkcode einlernen.**
6. Aktivieren Sie am Gerät die Funktion „Einlernen eines Funkcodes“. Führen Sie die Schritte durch, die in der Anleitung vom jeweiligen Produkt beschrieben sind.
7. Wählen Sie in der App eine Funktion, die das Gerät ausführen kann. Dieser Funktion wird der neue Funkcode zugeordnet.
8. Wenn sich das Gerät im Einlernmodus befindet, wird der Funkcode gesendet.
   – Die LED vom Gateway blinkt 15 Sekunden rot und blau.
9. Wenn ein gültiger Funkcode am Gerät erkannt wird, signalisiert es, dass der Einlernvorgang abgeschlossen ist.

Um weitere Funktionen einzulernen:

▶ Wiederholen Sie die Schritte 6 - 9.

10. Bestätigen Sie zum Abschluss des Einlernens den **OK**-Button.

Das Gateway ist für die Bedienung über Smartphone / Tablet im lokalen Heimnetzwerk eingerichtet.

10 Szenarien erstellen

Kombinieren Sie mehrere Einzelfunktionen zu einem Szenario, z. B. nach Hause kommen oder Lüftungsstellung.

Voraussetzung:

- Die App-Installation ist erfolgt, siehe Kapitel 7.1.
- Es müssen mehrere Geräte und Funktionen eingerichtet sein.

1. Wählen Sie in der Ebene **Szenarien** das +-Symbol.
2. Fügen Sie einen Namen für ein neues Szenario hinzu.
3. Wählen Sie den **Hinzufügen**-Button.
   – Eine Übersicht mit den zur Verfügung stehenden Geräten öffnet sich.
4. Wählen Sie ein Gerät aus.
   – Eine weitere Übersicht öffnet sich mit den zuvor eingelernten Funktionen von diesem Gerät.
5. Wählen Sie die gewünschte Funktion
   – Die Funktions-Bezeichnung wird in der Übersicht von diesem Szenario aufgelistet.

Um weitere Geräte und Funktionen hinzufügen:

▶ Wiederholen Sie die Schritte 3 - 5.

6. Drücken Sie zum Abschluss den **OK**-Button.

Ein neues Szenario ist eingerichtet.

11 Benutzer einrichten

An einem Gateway können ein Administrator und neun weitere Benutzer angelegt werden.

11.1 Neuen Benutzer anlegen und Benutzerrechte vergeben

Wenn ein Gateway von mehreren Endgeräten oder Nutzern bedient wird, müssen weitere Benutzer angelegt werden.

Voraussetzung:

- Die App-Installation ist erfolgt, siehe Kapitel 7.1.
- Sie sind als Administrator angemeldet.

1. Wählen Sie in der Ebene **Benutzer verwalten** das +-Symbol.
2. Fügen Sie die Zugangsdaten für einen neuen Benutzer hinzu:
   a. Benutzername
   b. Passwort
   c. Passwort wiederholen
3. Bestätigen Sie Ihre Eingabe mit dem **OK**-Button.
   – Alle eingelernten Geräte werden angezeigt.
4. Wählen Sie die Geräte aus, auf die der neue Benutzer zugreifen darf.
   – Bei den ausgewählten Geräten erscheint am Zeilenende als Bestätigung das ✓-Symbol.
5. Wählen Sie den **Speichern**-Button, um Ihre Auswahl zu sichern.

Die Benutzerrechte sind für die Bedienung im Heimnetzwerk eingerichtet.

11.2 Die App des neuen Benutzers für den Betrieb in Ihrem Heimnetzwerk einrichten

Voraussetzung:

- Das Administrator-Passwort wurde geändert.

1. Installieren Sie die BiSecur App auf dem Smartphone / Tablet des neuen Benutzers.
2. Stellen Sie sicher, dass sich das Smartphone / Tablet in Ihrem Heimnetzwerk befindet.
3. Starten Sie die App.
4. Wählen Sie das +-Symbol.
   – Alle hinzugefügten Gateways erscheinen in einer Übersicht.
5. Wählen Sie den **OK**-Button.
6. Wählen Sie Ihr Gateway aus.
7. Geben Sie den Benutzernamen und das dazugehörige Passwort ein.
   – Die Hauptseite der App öffnet sich.

Die App des neuen Benutzers ist für den Betrieb in Ihrem Heimnetzwerk eingerichtet.

11.3 Die App des neuen Benutzers für den Betrieb aus der Ferne einrichten

Voraussetzung:

- Die BiSecur App ist installiert.
- Der Gateway-Betrieb über das Hörmann Portal ist engerichtet, siehe Kapitel 12.1.

1. Wählen Sie im Hörmann Portal den Menüpunkt **Verwaltung**.
2. Wählen Sie den Menüpunkt Smartphones / Tablets.
3. Wählen Sie das +-Symbol, um ein Smartphone / Tablet hinzuzufügen.
4. Notieren Sie die Geräte-ID.
5. Füllen Sie die Pflichtfelder aus.
6. Speichern Sie Ihre Eingaben.

7. Wählen Sie im Hörmann Portal den Menüpunkt Zugriffe.
8. Wählen Sie das +-Symbol, um einen Zugriff hinzuzufügen.
9. Wählen Sie das Smartphone / Tablet und das Gateway aus, um hierfür den Fernzugriff einzurichten.
10. Speichern Sie Ihre Eingaben.
11. Melden Sie sich vom Hörmann Portal ab.
12. Stellen Sie sicher, dass das Smartphone / Tablet über eine mobile Datenverbindung verfügt.
13. Starten Sie die App.
14. Wählen Sie das ⚙-Symbol.
15. Geben Sie die automatisch generierte Geräte-ID für den neuen Benutzer und das dafür festgelegte Passwort aus dem Hörmann Portal ein.
16. Bestätigen Sie die Portaleinstellungen mit dem **OK**-Button.
    – Eine Statusanzeige erfolgt.
17. Wählen Sie den **OK**-Button.
18. Wählen Sie Ihr Gateway aus.

Wenn das Einrichten nicht erfolgreich war:

▶ Wiederholen Sie die Schritte 15. bis 18.

Die App des neuen Benutzers ist für den Betrieb aus der Ferne eingerichtet.

12 Hörmann Portal BiSecur Home

Über das Hörmann Portal melden Sie Ihr Gateway sowie Ihr Smartphone / Tablet für die weltweite Ansteuerung via Internet an. Die einmalige Anmeldung erfolgt über eine zertifizierte Hörmann Internetseite und gewährleistet höchste Datensicherheit.

12.1 Gateway-Betrieb über das Hörmann Portal einrichten

Um das Gateway auch von unterwegs, d. h. außerhalb Ihres Heimnetzwerks, bedienen zu können:

1. Besuchen Sie das Hörmann Portal (**www.bisecur-home.com**).
2. Registrieren Sie sich.
3. Folgen Sie dem Einrichtungsassistenten und führen Sie folgende Schritte durch:

   a. Gateway registrieren

▶ Tragen Sie die MAC-Adresse und den Code des Gateways ein. Diese finden Sie auf dem Geräteetikett des Gateways.

▶ Speichern Sie Ihre Eingaben.

b. Smartphone / Tablet registrieren

▶ Wählen Sie das +-Symbol, um ein Smartphone / Tablet hinzuzufügen.

▶ Notieren Sie die Geräte-ID.

HINWEIS:
Die Geräte-ID wird vom System automatisch generiert und muss, gemeinsam mit dem von Ihnen festgelegten Passwort, in der App eingetragen werden.

▶ Füllen Sie die Pflichtfelder aus.

▶ Speichern Sie Ihre Eingaben.

c. Zugriff Smartphone / Tablet – Gateway einrichten

▶ Wählen Sie das +-Symbol, um einen Zugriff hinzuzufügen.

▶ Wählen Sie das Smartphone / Tablet und das Gateway aus, um hierfür den Fernzugriff einzurichten.

▶ Speichern Sie Ihre Eingaben.

Um weitere Gateways, Smartphones / Tablets zu registrieren und Zugriffe zu verwalten.

1. Wählen Sie im Hörmann Portal den Menüpunkt. **Verwaltung**.
2. Treffen Sie eine Auswahl und führen diese aus.
3. Melden Sie sich vom Hörmann Portal ab.

12.2 Verbindung zwischen der App und dem Hörmann Portal einrichten.

1. Starten Sie die App.
2. Wählen das ⚙-Symbol.
3. Geben Sie die automatisch generierte Geräte-ID und das von Ihnen festgelegte Passwort aus dem Hörmann Portal ein.
4. Bestätigen Sie Ihre Portaleinstellungen mit dem **OK**-Button.
   – Eine Statusanzeige erfolgt.
5. Wählen Sie den **OK**-Button.
6. Wählen Sie Ihr Gateway aus.

Wenn das Einrichten nicht erfolgreich war:

▶ Wiederholen Sie die Schritte 3. bis 6.

Bei erfolgreicher Einrichtung ist die Bedienung über das Portal aktiviert.

12.3 Navigation durch das Hörmann Portal

Verzeichnis	Unterverzeichnis	Beschreibung
Startseite		Navigationsübersicht
Einrichtungsassistent		Dieser Assistent führt Sie durch die Einrichtung.
Einstellungen	Login / Logout	• Login Melden Sie sich am Portal an. • Logout Melden Sie sich am Portal ab.
	Registrieren	Geben Sie Ihre persönlichen Daten an, um sich zu registrieren.
	Bearbeiten*	Bearbeiten Sie die Details der folgenden Punkte: • Benutzerkonto • Kontaktinformationen • Protokoll-Einstellungen
	Kennwort zurücksetzen	Fordern Sie Ihre Zugangsdaten an • Benutzername • Passwort
Verwaltung*	Gateways	Verwalten Sie hier Ihre Gateways.
	Smartphones	• Verwalten Sie die mobilen Geräte (Smartphones, Tablets) für den Fernzugriff auf Ihr Gateway. • Die Geräte-ID wird vom System automatisch generiert und muss, gemeinsam mit dem von Ihnen festgelegten Passwort, in der App eingetragen werden.
	Zugriffe	Verwalten Sie den Zugriff zwischen mobilen Endgeräten und registrierten Gateways.
Protokoll*	Gateway	Öffnen Sie die Protokolle von den Gateway-Verbindungen, um sie einsehen zu können.
	Smartphones / Tablets	Öffnen Sie die Protokolle von den Smartphones- / Tablets-Verbindungen, um sie einsehen zu können.
Anleitung für Installation und Betrieb		Laden Sie sich hier die Anleitung für BiSecur Home als PDF-Datei herunter.
FAQs		Zusammenstellung von immer wieder gestellten Fragen (englisch: **F**requently **A**sked **Q**uestion**s**, kurz: FAQs) und den dazugehörigen Antworten.
Systemkomponenten		Übersicht mit kompatiblen Antrieben, Empfängern und Geräten
Videos		Kurzfilme, z. B. zur Gateway-Installation
Impressum		Verantwortlicher für den Inhalt
Datenschutz		Informationen zum Datenschutz vom Gruppen-Datenschutzbeauftragten der Hörmann KG
Nutzungsbedingungen		Nutzungsbedingungen • Hörmann Portal „BiSecur Home“ • BiSecur App

* Dieses Verzeichnis ist nur für den Administrator sichtbar.

13 Informationen und Hilfe

Mehr Details zur Installation und zum Betrieb des Gateways finden Sie unter **www.bisecur-home.com**
Informationen zur Handhabung der App finden Sie unter der Info-Taste ≣

Störung	Quelle	Mögliche Ursache	Abhilfe
Angemeldete Benutzer werden ausgeloggt.	**App**	Sie melden sich gleichzeitig mit nur einem Benutzer an mehreren Smartphones / Tablets an.	▶ Legen Sie weitere Benutzer an.
Dieses Popup-Fenster öffnet sich: Fehlgeschlagen Ihre Datenverbindung reicht für diese Anwendung nicht aus.	**App**	Ihr Smartphone / Tablet befindet sich außerhalb der WLAN-Reichweite.	▶ Wechsel Sie auf eine mobile Daten-Verbindung.
			▶ Stellen Sie die WLAN-Verbindung wieder her.
		Ihr Smartphone / Tablet hat keine Verbindung zum Netzanbieter.	▶ Stellen Sie die mobile Datenverbindung wieder her.
		Sie befinden sich mit Ihrem Smartphone / Tablet in einem Bereich zwischen der WLAN- und der mobilen Datenverbindung.	▶ Stellen Sie eine Datenverbindung her, indem Sie z.B. in den Empfangsbereich Ihres Routers gehen.
		Ihr Smartphone / Tablet hat eine schlechte oder keine Daten-Verbindung.	▶ Stellen Sie eine Datenverbindung her, indem Sie z.B. aus dem Funkloch gehen.
		Die App wurde nach der WLAN-Einrichtung des Gateways nicht geschlossen.	▶ Melden Sie sich aus der App ab. ▶ Starten Sie die App erneut.
Die Statusrückmeldung erfolgt verzögert.	**App**	Die Abfrage des Gerätes ist gestört und wird dadurch verzögert angezeigt.	▶ Aktualisieren Sie Ihre Datenverbindung mit dem ⟲ -Symbol.
Die Statusrückmeldung wird nicht in Prozent angezeigt.	**App**	Der Funkcode des integrierten Empfängers (Antrieb) wurde falsch oder gar nicht vererbt / eingelernt.	▶ Nur bei den Garagentor-Antrieben SupraMatic Serie 3 (ab Softwareindex Bi) und ProMatic Serie 3 (ab Softwareindex Bi): Der Funkcode des integrierten Empfängers (Antrieb) **muss** sich auf dem ersten Kanal des einzurichtenden Geräts (App) befinden.
		Das Gerät unterstützt diese Funktion nicht.	Eine Übersicht mit kompatiblen Antrieben, Empfängern und Geräten finden Sie unter **www.bisecur-home.com.**
Es wird keine Statusrückmeldung angezeigt.	**App**	Das Gerät ist nicht erreichbar.	▶ Überprüfen Sie das Gerät.
		Für das Gerät ist keine Rückmeldefähigkeit aktiviert.	▶ Aktivieren Sie für das Gerät die Rückmeldefähigkeit.
		Geräte mit Festcode 868 MHz sind nicht rückmeldefähig.	▶ Umrüstung auf den BiSecur Funk mit HET-E2 BS.
Es können keine weiteren Geräte hinzugefügt bzw. bereits vorhandene Geräte können nicht bearbeitet werden.	**App**	Der Zugriff auf das Gateway erfolgt über das Portal.	▶ Melden Sie sich am Gateway über das Heimnetzwerk an.
		Der Zugriff auf das Gateway erfolgt nicht als Admin, sondern als Benutzer.	▶ Melden Sie sich als Admin am Gateway an.
			▶ Wenden Sie sich an den Admin Ihres Gateways.
Beim Start der App werden die Geräte angezeigt.	**App**	Für das Gateway wurde ein Schnellzugriff aktiviert.	▶ Deaktivieren Sie den Schnellzugriff für dieses Gateway unter den Einstellungen.

Störung	Quelle	Mögliche Ursache	Abhilfe
Der Benutzer eines Gateways kann nicht geändert werden. Nach der Auswahl des Gateways wird direkt die Hauptseite angezeigt.	**App**	Die Logindaten des Benutzers wurden gespeichert.	▶ Die gespeicherten Logindaten in den Einstellungen löschen.
Die Ausgabesprache in der App wurde auf Englisch umgestellt.	**App**	Die Sprache Ihres Smartphones / Tablets steht auf Automatisch oder auf einer Sprache die nicht von der App zugeordnet werden kann.	▶ Stellen Sie die Sprache Ihres Smartphones / Tablets unter den Einstellungen auf Deutsch bzw. Ihre gewünschte Ausgabesprache um.
Bei der Auswahl des BiSecur Gateway kommt die Meldung: • Kommunikation mit Gateway ist fehlgeschlagen • Der eingegebene Benutzername oder das Passwort ist falsch	**App**	Das BiSecur Gateway und das Smartphone / Tablet befinden sich nicht im gleichen Heimnetzwerk	▶ Stellen Sie sicher, dass sich das BiSecur Gateway und das Smartphone / Tablet im gleichen Heimnetzwerk befinden.
		Bei der Ersteinrichtung des BiSecur Gateways sind folgende Zugangsdaten auf dem Gateway hinterlegt. Benutzername: „admin“ Passwort: „0000“	▶ Setzen Sie das BiSecur Gateway auf die Werkseinstellung zurück.
Das BiSecur Gateway soll in ein anderes WLAN gewechselt werden, dieses ist nicht möglich.	**App**	WLAN ist bereits eingerichtet	▶ Verbinden Sie das Gateway über das Netzwerkkabel mit dem Router. Stellen Sie sicher, dass Ihr sich Ihr Smartphone / Tablet in dem neuen Netzwerk befindet und Ihr vorheriges Netzwerk deaktiviert ist.
			▶ Richten Sie das Gateway erneut ein.
⚠ -Symbol wird angezeigt	**App**	Nach einem Spannungsausfall oder beim Ansprechen der Kraftbegrenzung am Torantrieb.	▶ Führen Sie am Torantrieb eine Referenzfahrt durch.
Bei der Auswahl der Gateways wird kein bzw. nicht das gesuchte Gateway angezeigt.	**Gateway**	Das Gateway und das Smartphone bzw. Tablet befinden sich bei der Einrichtung nicht im gleichen Netzwerk.	▶ Bringen Sie das Gateway und das Smartphone bzw. Tablet in ein gleiches Netzwerk.
		Bei der Einrichtung hat das Gateway keine LAN Verbindung zum Netzwerk.	▶ Stellen Sie mit dem Netzwerkkabel eine Verbindung zwischen Gateway und Router her.
Die LED blinkt dauerhaft grün: Das Gateway meldet sich nicht selbstständig am Router an.	**Gateway**	Die Router-Einstellungen ermöglichen es dem Gateway nicht, sich anzumelden.	▶ Überprüfen Sie die Router-Einstellungen und ermöglichen Sie den Zugang weiterer Netzwerk-Teilnehmer.
Die WLAN-Einrichtung ist nicht möglich.	**Router**	Im Router ist der Mixed-Mode (WPA / WPA2) eingestellt.	▶ Stellen Sie die Sicherheits-Verschlüsselungsart auf WPA oder WPA2 ein. *
		In den Router-Einstellungen enthält die SSID (Netzwerkname) ein Leerzeichen.	▶ Tragen Sie in den Router-Einstellungen eine SSID (Netzwerkname) ohne Leerzeichen ein. *
		Im Router wurde die falsche Funk Frequenz für das WLAN Signal eingestellt.	▶ Stellen Sie die Funk-Frequenz im Router auf 2,4 GHz ein. *
Der Router ist nicht erreichbar.	**Router**	Eine Verbindung mit dem Gateway über das Internet ist nicht möglich.	▶ Überprüfen Sie die Router-Einstellungen.

* Eine Änderung kann dazu führen, dass weitere im WLAN verbundene Geräte nicht mehr mit dem Heimnetzwerk verbunden sind.

Störung	Quelle	Mögliche Ursache	Abhilfe
Beim Hinzufügen des Gateways kommt die Meldung, dass dieses Gateway bereits zugewiesen wurde. Erscheint allerdings nicht in den Gateway Verbindungen.	**Portal**	Die MAC Adresse dieses Gateways wurde bereits in einem anderen Benutzerkonto verwendet.	▶ Überprüfen Sie die Gateway Verbindungen in allen von Ihnen angelegten Benutzerkonten.
			▶ Wenden Sie sich an den Administrator des Hörmann Portal Servers
Eine Verbindung mit dem Gateway ist außerhalb des Heimnetzwerkes mit einer mobilen Datenverbindung nicht möglich.	**App**	Fehlerhafte Funk- / Datenverbindung.	▶ Stellen Sie mit dem Smartphone / Tablet eine mobile Datenverbindung her.
		Das Smartphone / Tablet hat keine Verbindung zum Internet.	
	Portal	Das Gateway ist nicht am Portal registriert.	▶ Registrieren Sie das Gateway.
		Das Smartphone / Tablet ist nicht am Portal registriert.	▶ Registrieren Sie das Smartphone / Tablet.
		Der Zugriff vom Smartphone / Gateway ist nicht oder nicht vollständig eingerichtet.	▶ Richten Sie die Zugriffe vollständig ein.

Störung	Quelle	Mögliche Ursache	Abhilfe
Eine Verbindung mit dem Gateway ist außerhalb des Heimnetzwerkes mit einer mobilen Datenverbindung nicht möglich.	**Router**	Probleme mit der IP-Adresse aus dem DHCP-Bereich Bei UMTS- / LTE-Routern oder Repeatern sinnvoll	▶ Tragen Sie die Zuordnung MAC- / IP-Adresse des Gateway im Router ein und vergeben Sie für das Gateway eine feste IP Adresse (außerhalb des DHCP-Bereichs). Empfehlung, nicht bei allen Routern möglich
			▶ Ermitteln Sie den DHCP-Bereich des Routers. ▶ Ermitteln Sie die IP-Adresse des Gateways aus der App. ▶ Tragen Sie diese IP-Adresse in Ihren Web-Browser ein. ▶ Deaktivieren Sie auf dem Web-Server des Gateways unter Einstellungen LAN: DHCP LAN / WLAN. ▶ Vergeben Sie auf dem Web-Server des Gateways eine feste IP-Adresse für LAN / WLAN (außerhalb des DHCP-Bereichs).
		Die eingerichtete Firewall des Routers blockiert die Datenverbindung zum Gateway.	▶ Vergeben Sie dem Gateway eine feste IP-Adresse und schalten Sie die Firewall für das Gateway frei. Bei der Freischaltung der Firewall müssen folgende Protokolle aktiviert und Ports freigeschaltet werden: • Interne Kommunikation (App und Gateway befinden sich im selben Netzwerk): - Port 80 (Server, HTTP) - Port 4000 (Server, prop. Protokoll via TCP) • Externe Kommunikation (App befindet sich in einem anderen ggf. mobilen Netzwerk): - Port 443 (TLS) - UDP (Standardport) - DNS (Standardport) • Host Adressen für das Gateway (werden vom Gateway zur Kommunikation über das Portal benötigt) - sslbiseclan.itbcloud.de (TLS, prop. Protokoll) - Zeitanfragen: pool.ntp.org DNS: Wird vom Gateway dynamisch bezogen oder auf der Webseite des Gateways statisch angegeben

14 Geräte-Reset am Gateway

Das Gateway können Sie durch folgende Schritte komplett auf die Werkseinstellung zurücksetzen.

1. Drücken Sie die Taste und halten Sie diese gedrückt.
   – Die LED blinkt 5 Sekunden langsam blau.
   – Die LED blinkt 2 Sekunden schnell blau.
   – Die LED leuchtet lange blau.
2. Lassen Sie die Taste los.
   Das Gateway befindet sich im Auslieferzustand.

HINWEIS:

Wenn die Taste vorzeitig losgelassen wird, wird der Geräte-Reset abgebrochen und die Funkcodes werden nicht gelöscht.

15 Löschen des Gateways

Wenn Sie die Funktionen des Gateways nicht mehr benötigen, dann müssen Sie es an zwei Stellen löschen.

15.1 Löschen in der App

1. Starten Sie die App.
   – Die Übersicht Gateways öffnet sich.
2. Wählen Sie das -Symbol.
   – Hinter dem inaktiven Gateway erscheint das -Symbol.
3. Wählen Sie das -Symbol hinter dem Gateway, das Sie löschen / deinstallieren wollen.
   – Das Fenster **Gateway löschen** öffnet sich.
4. Bestätigen Sie das Löschen mit **Ja**.

15.2 Löschen am Portal-Server

Loggen Sie sich am Portal-Server ein.

1. Wählen Sie im Hörmann Portal den Menüpunkt **Verwaltung**.
2. Wählen Sie den Menüpunkt **Gateways**.
   – Es öffnet sich eine Seite, auf der Sie Ihre Gateways hinzufügen, bearbeiten, ansehen und löschen können.
3. Wählen Sie das -Symbol hinter dem Gateway, das Sie löschen wollen.
4. Bestätigen Sie das Löschen mit **OK**.

16 Reinigung

ACHTUNG

Beschädigung des Gateways durch falsche Reinigung
Ungeeignete Reinigungsmittel können das Gehäuse angreifen.

▶ Reinigen Sie das Gateway nur mit einem sauberen und weichen Tuch.

17 Entsorgung

Elektro- und Elektronik-Geräte sowie Batterien dürfen nicht als Haus- oder Restmüll entsorgt werden, sondern müssen in den dafür eingerichteten Annahme- und Sammelstellen abgegeben werden.

18 Technische Daten

18.1 Gateway

Typ	Sendeeinheit BiSecur Gateway
Frequenz	868 MHz BiSecur und 868 MHz Festcode
Spannungsversorgung	5 V DC
max. Leistungsaufnahme	2 W
Schnittstelle	RJ-45 (Ethernet)
Schutzklasse	III
Schutzart	IP 20
zul. Umgebungs-temperatur	-20 °C bis +60 °C

18.2 Steckernetzteil

Spannungsversorgung	100 - 240 V AC / 50 / 60 Hz
Ausgangsspannung	5 V DC
max. Leistungsaufnahme	5 W
Schutzklasse	II
Schutzart	IP 20

19 EG-Konformitätserklärung

im Sinne der Radio Equipment Directive (RED) 2014/53/EU

Hiermit erklärt die

Firma Hörmann KG Verkaufsgesellschaft
Upheider Weg 94-98
D-33803 Steinhagen

dass sich dieses

Gerät Sendeeinheit für Geräte mit Hörmann-Empfänger

Artikel-Bezeichnung	BiSecur Gateway
Typen-Bezeichnung	BiSecur Gateway LAN / WLAN

aufgrund seiner Konzipierung und Bauart in der von ihr in Verkehr gebrachten Ausführung in Übereinstimmung mit den grundlegenden Anforderungen und anderen relevanten Vorschriften der Richtlinie Radio Equipment Directive (RED) 2014/53/EU befindet.

Bei einer nicht abgestimmten Änderung des Geräts verliert diese Erklärung ihre Gültigkeit.

Angewandte und herangezogene Normen und Spezifikationen

EN 60950-1

EN 62311

ETSI EN 301 489-1

ETSI EN 301 489-3

ETSI EN 300 220-1

ETSI EN 300 220-2

ETSI EN 300 328

Dieses Gerät darf betrieben werden in allen EU-Ländern,
Norwegen, Schweiz und anderen Ländern.

Steinhagen, den 13.06.2016

ppa. Axel Becker
Geschäftsleitung

TR20N004-B DX / 07.2016

HÖRMANN KG Verkaufsgesellschaft
Upheider Weg 94-98
D-33803 Steinhagen
www.hoermann.com