HÖRMANN

Ihr Fachhändler für Tore, Türen und Antriebe.

direkt zur Webseite

Bereitgestellt von:

www.tor7.de

tor7

Alles für Ihr Garagentor

PB 1

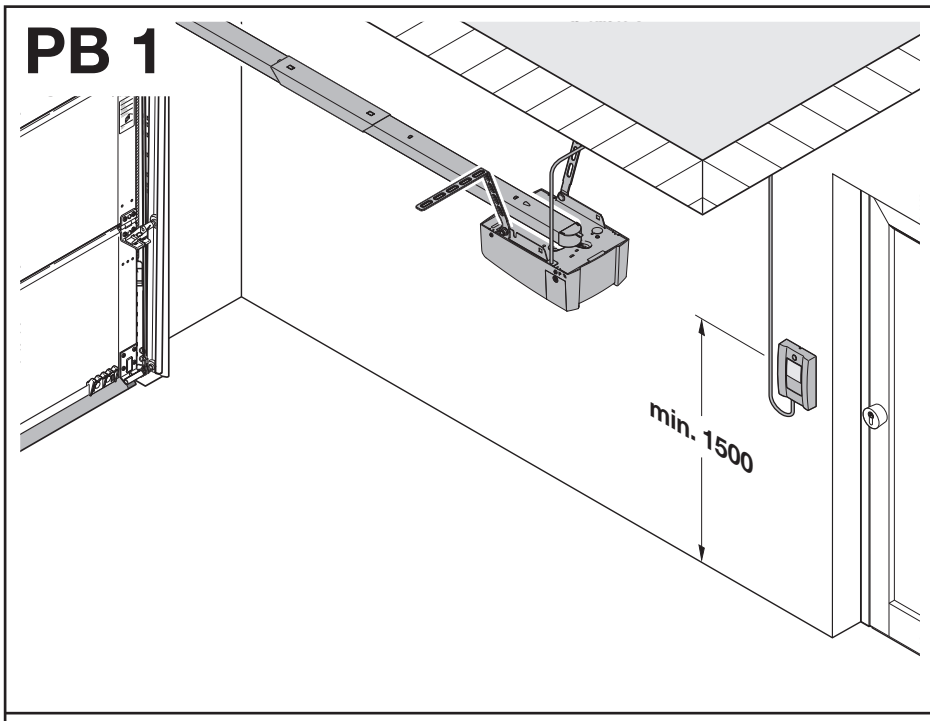

1

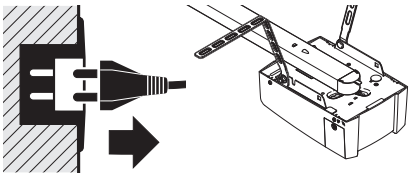

2

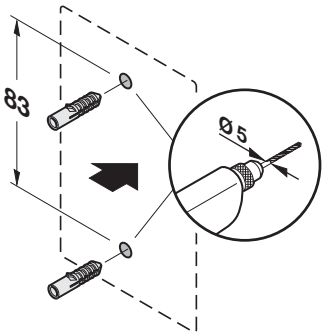

3

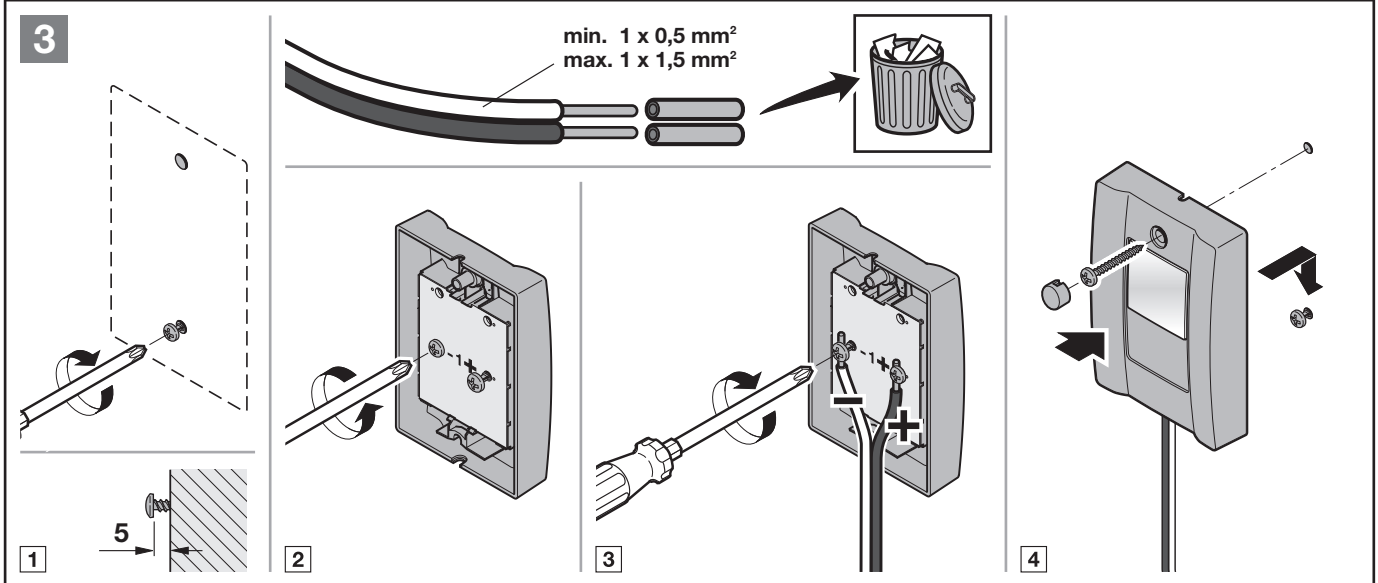

4

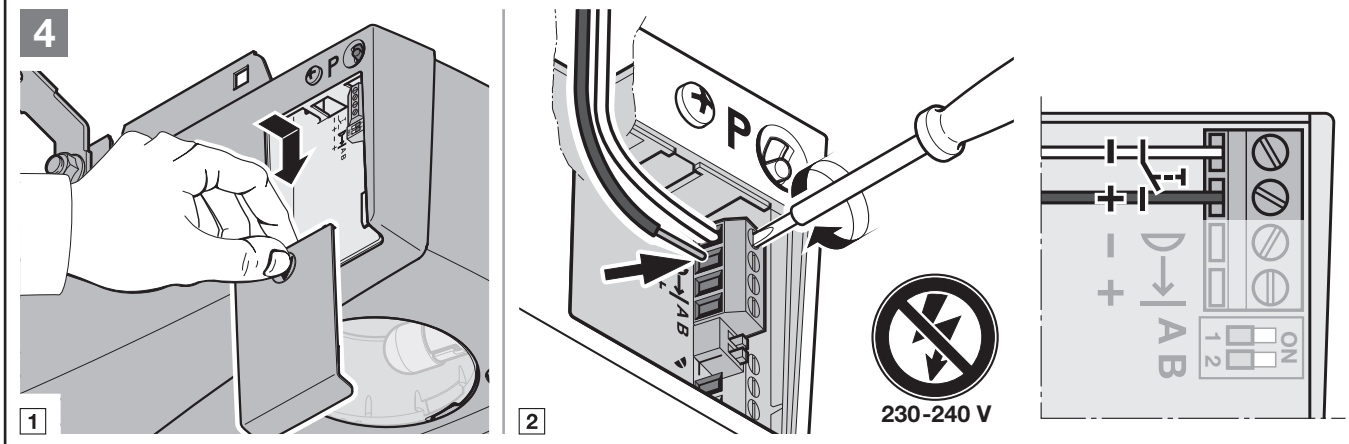

5

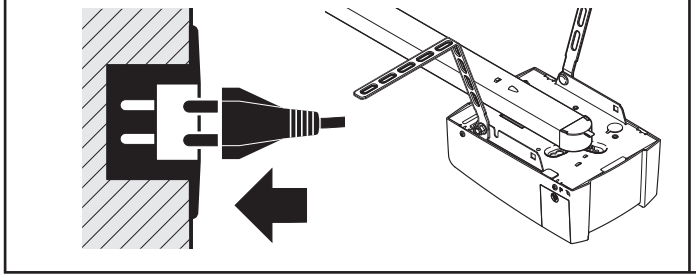

6

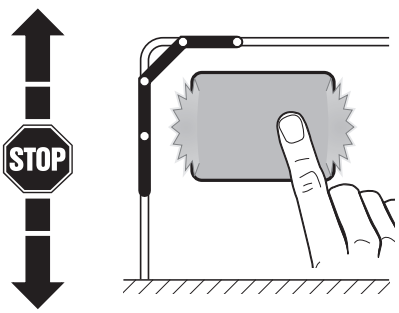

01.2016 TR30L001-B RE

Urheberrechtlich geschützt. Nachdruck, auch auszugsweise, nur mit unserer Genehmigung. Änderungen vorbehalten.
Copyright. No part of this instruction manual may be reproduced without our permission. Subject to changes.
Droits d'auteur réservés. Reproduction même partielle uniquement avec notre autorisation. Changements de construction réservés.