HÖRMANN

Ihr Fachhändler für Tore, Türen und Antriebe.

direkt zur Webseite

Bereitgestellt von:

www.tor7.de

tor7

Alles für Ihr Garagentor

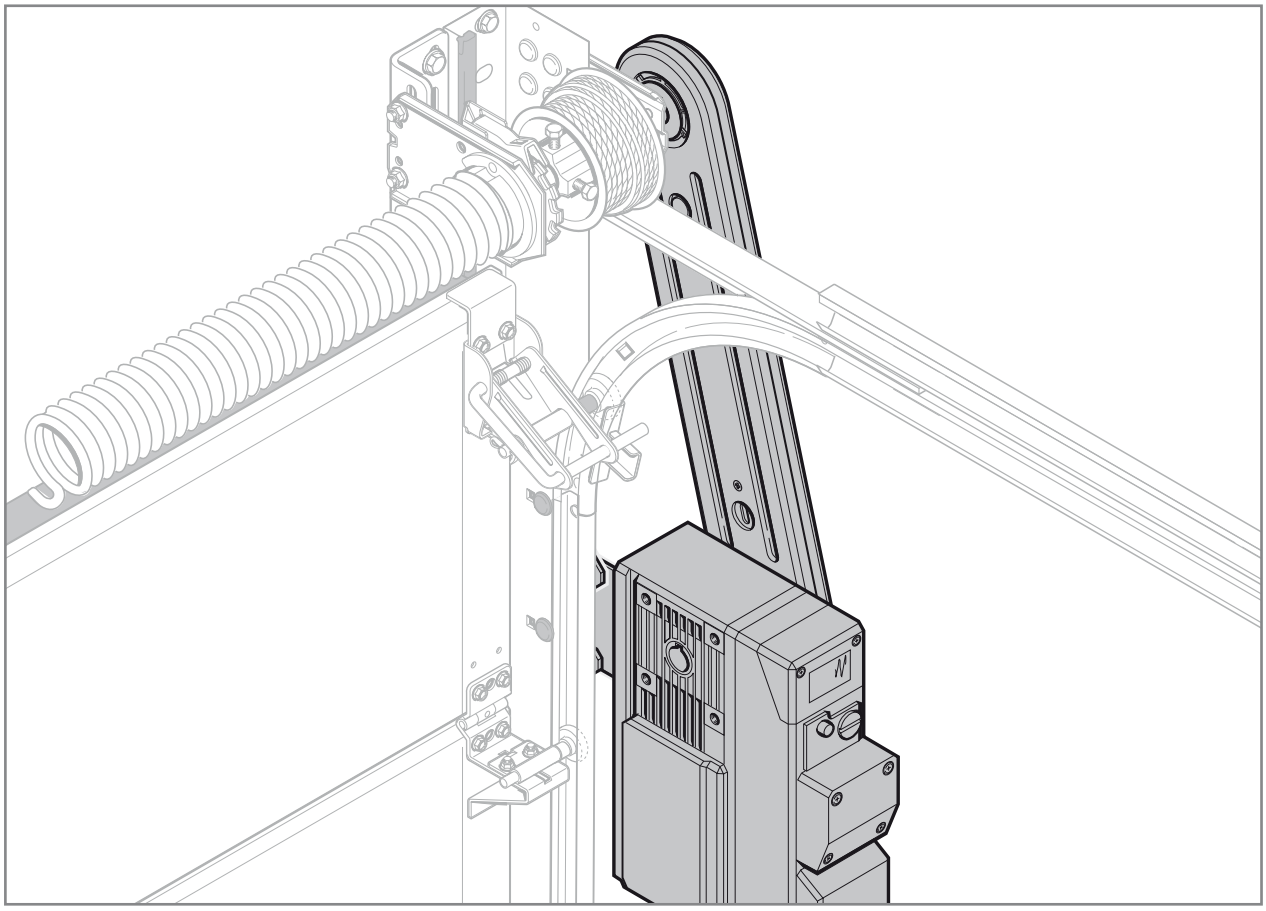

TR30E132 RE / 03.2011

DE

Anleitung für Montage und Wartung

Anbausatz für WA 100 und WA 200 mit Kettenbox 1:1 und Kettenbox 1:2

EN

Instructions for Fitting and Maintenance

Extension Kit for WA 100 and WA 200 with Chain Box 1:1 and Chain Box 1:2

FR

Instructions de montage et d'entretien

Set de montage pour WA 100 et WA 200 avec réducteur à chaîne 1:1 et réducteur à chaîne 1:2

ES

Instrucciones de montaje y mantenimiento

Set de montaje de ampliación para WA 100 y WA 200 con caja de cadena 1:1 y caja de cadena 1:2

RU

Руководство по монтажу и техническому обслуживанию

Комплект для присоединения цепной передачи 1:1 и цепной передачи 1:2 для WA 100 и WA 200

+

NL NEDERLANDS	**NO** NORSK	**ET** EESTI
IT ITALIANO	**SV** SVENSKA	**LV** LATVIEŠU VALODA
PT PORTUGUÊS	**FI** SUOMI	**HR** HRVATSKI
PL POLSKI	**DA** DANSK	**SR** SRPSKI
HU MAGYAR	**SK** SLOVENSKY	**EL** ΕΛΛΗΝΙΚΑ
CS ČESKY	**TR** TÜRKÇE	**RO** ROMÂNĂ
SL SLOVENSKO	**LT** LIETUVIŲ KALBA	**BG** БЪЛГАРСКИ

DEUTSCH

1 Montage-Varianten

Bild 1 und Bild 2

Anbausatz für WA 100 und WA 200 mit Kettenbox 1:1

HINWEIS:
Die Sechskantschrauben (M8x16) sind beschichtet und dürfen nur einmal verwendet werden!

- Ziehen Sie die Schrauben erst nach dem Montieren der Klauen-Kupplung auf der Federwelle fest.

Bild 3 und Bild 4

Anbausatz für WA 100 und WA 200 mit Kettenbox 1:2

2 Prüfhinweise

2.1 Klauenkupplung

Die Klauenkupplung ist ein Verschleißteil, daher empfehlen wir, diese nach max. 100.000 Torzyklen durch einen Fachbetrieb austauschen zu lassen.

- Achten Sie bei der Wartung darauf, dass die Kupplung korrosionsfrei bleiben muss und die Bauteile keine Risse aufweisen.
- Prüfen Sie die Schrauben auf festen Sitz.

2.2 Kettenbox

Die Kettenbox ist ein Verschleißteil, daher empfehlen wir, diesen nach max. 100.000 Torzyklen durch einen Fachbetrieb austauschen zu lassen.

- Achten Sie bei der Wartung darauf, dass die Kettenbox korrosionsfrei bleiben muss und die Bauteile keine Risse aufweisen.

2.3 Drehmomentstütze/n und Verbindungselemente

- Prüfen Sie die Drehmomentstütze/n sowie alle Schrauben auf korrosionsfreien Zustand, Risse und festen Sitz.

ENGLISH

1 Fitting variants

Figure 1 and Figure 2

Extension kit for WA 100 and WA 200 with chain box 1:1

NOTE:
The hexagon screws (M8x16) are coated and may only be used once!

- The screws should not be tightened until the claw coupling has been fitted to the spring shaft.

Figure 3 and Figure 4

Extension kit for WA 100 and WA 200 with chain box 1:2

2 Inspection instructions

2.1 Claw coupling

The claw coupling is a wearing part, which is why we recommend having it exchanged by a specialist company after max. 100,000 door cycles.

- During maintenance, make sure that the coupling is free of corrosion and that the components do not exhibit any cracks.
- Check the screws for a tight fit.

2.2 Chain box

The chain box is a wearing part, which is why we recommend having it exchanged by a specialist company after max. 100,000 door cycles.

- During maintenance, make sure that the chain box is free of corrosion and that the components do not exhibit any cracks.

2.3 Torque support(s) and connectors

- Inspect the torque support(s) and all screws for corrosion, cracks and a tight fit.

FRANÇAIS

1 Variantes de montage

Figures 1 et 2

Set de montage pour WA 100 et WA 200 avec réducteur à chaîne 1:1

REMARQUE :
Les vis à six pans (M8 x 16) sont revêtues et ne doivent être utilisées qu'une seule fois !

- Serrez les vis à fond uniquement après avoir monté l'accouplement à embase sur l'arbre à ressort.

Figures 3 et 4

Set de montage pour WA 100 et WA 200 avec réducteur à chaîne 1:2

2 Remarques concernant l'inspection

2.1 Accouplement à embase

L'accouplement à embase est une pièce d'usure. Nous recommandons donc de le faire remplacer par une entreprise spécialisée après max. 100 000 cycles de porte.

- Lors de la maintenance, assurez-vous de l'absence de corrosion sur l'accouplement et de fissures sur les composants.
- Assurez-vous de la stabilité de positionnement des vis.

2.2 Réducteur à chaîne

Le réducteur à chaîne est une pièce d'usure. Nous recommandons donc de le faire remplacer par une entreprise spécialisée après max. 100 000 cycles de porte.

- Lors de la maintenance, assurez-vous de l'absence de corrosion sur le réducteur à chaîne et de fissures sur les composants.

2.3 Etai(s) de couple et éléments de fixation

- Assurez-vous de l'absence de corrosion et de fissures ainsi que de la stabilité de positionnement des/de l'étai(s) de couple et de toutes les vis.

ESPAÑOL

1 Variantes de montaje

Ilustr. 1 e ilustr. 2

Set de montaje de ampliación para WA 100 y WA 200 con caja de cadena 1:1

INDICACIÓN:
Los tornillos hexagonales (M8x16) están imprimadas y sólo deben usarse una sola vez.

- No fije los tornillos hasta después del montaje del acoplamiento de garras sobre el eje de muelles.

Ilustr. 3 e ilustr. 4

Set de montaje de ampliación para WA 100 y WA 200 con caja de cadena 1:2

2 Indicaciones de comprobación

2.1 Acoplamiento de garras

El acomplamiento de garras es una pieza de desgaste, por lo tanto recomendamos hacerlo cambiar por un taller especializado después de máx. 100.000 ciclos de puerta.

- Durante el mantenimiento preste atención a que el acoplamiento esté libre de corrosión y las piezas no tengan grietas.
- Compruebe que los tornillos estén ajustados fijamente.

2.2 Caja de cadena

La caja de cadena es una pieza de desgaste, por lo tanto recomendamos hacerla cambiar por un taller especializado después de máx. 100.000 ciclos de puerta.

- Durante el mantenimiento preste atención a que la caja de cadena esté libre de corrosión y las piezas no tengan grietas.

2.3 Soporte(s) del par de apriete y elementos de unión

- Compruebe que el soporte o los soportes del par de apriete y todos los tornillos estén libres de corrosión, grietas y ajustados fijamente.

РУССКИЙ

1 Варианты монтажа:

Рис. 1 и Рис. 2

Комплект для присоединения для WA 100 и WA 200 с цепной передачей 1:1

УКАЗАНИЕ:
Винты с шестигранной головкой (M8x16) имеют покрытие и могут использоваться только один раз!

- Затяните винты только после установки кулачковой муфты на пружинном валу.

Рис. 3 и Рис. 4

Комплект для присоединения для WA 100 и WA 200 с цепной передачей 1:2

2 Указания проверки

2.1 Кулачковая муфта

Кулачковая муфта подвержена износу, поэтому максимум через 100 000 рабочих циклов мы рекомендуем произвести ее замену силами монтажной фирмы.

- При выполнении технического обслуживания следите за тем, чтобы на муфте не было следов ржавчины, а на деталях – трещин.
- Проверьте винты на прочность крепления.

2.2 Цепная передача

Цепная передача подвержена износу, поэтому макс. через 100 000 рабочих циклов мы рекомендуем произвести ее замену силами монтажной фирмы.

- При выполнении технического обслуживания следите за тем, чтобы на цепной передаче не было следов ржавчины, а на деталях – трещин.

2.3 Опора/ы с ограничением по крутящему моменту и соединительные элементы

- Проверьте опору/ы с ограничением по вращающему моменту, а также все болты на отсутствие ржавчины и трещин, равно как и на прочность крепления.

NEDERLANDS

1 Montagevariaties

Foto 1 en foto 2

Inbouwset voor WA 100 en WA 200 met kettingbox 1:1

OPMERKING:
De zeskante schroeven (M8x16) zijn gegrondverfd en mogen slechts eenmaal worden gebruikt!

- Schroef de schroeven eerst vast na het monteren van de klemkoppeling op de veeras.

Foto 3 en foto 4

Inbouwset voor WA 100 en WA 200 met kettingbox 1:2

2 Controlerichtlijnen

2.1 Klemkoppeling

De klemkoppeling is een slijtagedeel, daarom bevelen wij aan, om deze na maximum 100.000 deurbedieningen door een vakbedrijf te laten uitwisselen.

- Let er bij het onderhoud op, dat de koppeling corrosievrij moet blijven en dat de onderdelen geen barsten vertonen.
- Controleer de schroeven op vaste zitting.

2.2 Kettingbox

De kettingbox is een slijtagedeel, daarom bevelen wij aan, om deze na maximum 100.000 deurbedieningen door een vakbedrijf te laten uitwisselen.

- Let er bij het onderhoud op, dat de kettingbox corrosievrij moet blijven en dat de onderdelen geen barsten vertonen.

2.3 Draaimomentsteun/en en verbindingselementen

- Controleer de draaimomentsteun/en alsook alle schroeven op roestvrije toestand, barsten en vaste zitting.

ITALIANO

1 Varianti di montaggio

Figura 1 e 2

Kit di montaggio per WA 100 e WA 200 con rinvio a catena 1:1

NOTA:

Le viti a testa esagonale (M8x16) sono rivestite e possono essere utilizzate una sola volta!

- Serrare le viti solo dopo il montaggio della flangia di collegamento sull'albero molle.

Figura 3 e 4

Kit di montaggio per WA 100 e WA 200 con rinvio a catena 1:2

2 Indicazioni di collaudo

2.1 Flangia di collegamento

La flangia di collegamento è un componente esposto all'usura; pertanto raccomandiamo di farlo sostituire da un'officina specializzata dopo max. 100.000 cicli.

- Durante la manutenzione fare attenzione che la flangia sia priva di corrosione e i componenti non mostrino fessure.
- Verificare che le viti siano montate correttamente.

2.2 Rinvio a catena

Il rinvio a catena è un componente esposto all'usura; pertanto raccomandiamo di farlo sostituire da un'officina specializzata dopo max. 100.000 cicli.

- Durante la manutenzione fare attenzione che il rinvio a catena sia privo di corrosione e i componenti non mostrino fessure.

2.3 Supporti coppia ed elementi di collegamento

- Verificare che i supporti coppia e tutte le viti non presentino corrosione, fessure e siano montati correttamente.

PORTUGUÊS

1 Variantes de montagem

Ilustração 1 e ilustração 2

Kit de montagem para WA 100 e WA 200 com caixa de correntes 1:1

NOTA:

Os parafusos de cabeça sextavada (M8x16) são revestidos e devem ser usados uma única vez!

- Aperte os parafusos somente após a montagem do acoplamento de garra no veio de molas.

Ilustração 3 e ilustração 4

Kit de montagem para WA 100 e WA 200 com caixa de correntes 1:2

2 Instruções de ensaio

2.1 Acoplamento de garra

O acoplamento de garras é uma peça de desgaste, por conseguinte recomendamos a realização da troca por uma empresa especializada após no máx. 100.000 ciclos de porta.

- Aquando da manutenção tenha em atenção que o acoplamento deve ser mantido sem corrosões e os elementos de construção não podem apresentar fissuras.
- Verifique se os parafusos estão fixados correctamente.

2.2 Caixa de correntes

A caixa de correntes é uma peça de desgaste, por conseguinte recomendamos a realização da troca desta peça por uma empresa especializada após no máx. 100.000 ciclos de porta.

- Aquando da manutenção tenha em atenção que a caixa de correntes deve ser mantida sem corrosões e os elementos de construção não podem apresentar fissuras.

2.3 Apoio(s) do momento de rotação e elementos de ligação

- Controle os apoio(s) do binário, bem como todos os parafusos quanto à ferrugem e fixação.

POLSKI

1 Warianty montażu

Rysunek 1 i rysunek 2

Zestaw montażowy do WA 100 i WA 200 z przekładnią łańcuchową 1:1

WSKAZÓWKA:

Śruby z łbem sześciokątnym (M8x16) mają powlekaną powierzchnię i dlatego mogą być użyte tylko jeden raz!

- Śruby należy dokręcić dopiero po zamontowaniu sprzęgła mechanicznego na wale sprężynowym.

Rysunek 3 i rysunek 4

Zestaw montażowy do WA 100 i WA 200 z przekładnią łańcuchową 1:2

2 Wskazówki dotyczące przeglądów

2.1 Sprzęgło mechaniczne

Sprzęgło mechaniczne jest elementem podlegającym zużyciu, dlatego po wykonaniu maks. 100.000 cykli bramy zalecamy jego wymianę przez autoryzowany serwis.

- ▶ Podczas wykonywania prac konserwacyjnych należy sprawdzić, czy na sprzęgle nie ma śladów korozji i czy nie doszło do powstania pęknięć elementów konstrukcyjnych.
- ▶ Skontrolować wszystkie śruby pod kątem trwałości zamocowania.

2.2 Przekładnia łańcuchowa

Przekładnia łańcuchowa jest elementem podlegającym zużyciu, dlatego po wykonaniu maks. 100.000 cykli bramy zalecamy jej wymianę przez autoryzowany serwis.

- ▶ Podczas wykonywania prac konserwacyjnych należy sprawdzić, czy na przekładni nie ma śladów korozji i czy nie doszło do powstania pęknięć elementów konstrukcyjnych.

2.3 Wspornik/i momentu obrotowego i łączniki

- ▶ Skontrolować wspornik/i momentu obrotowego i wszystkie śruby pod kątem trwałości zamocowania i śladów korozji.

MAGYAR

1 Szerelési variációk

1. és 2. ábra

Ráépítő készlet 1:1 láncadapteres WA 100 és WA 200 hajtáshoz

MEGJEGYZÉS:

A hatlapfejű csavarok (M8X16) menetére rögzítőanyag van kenve, ezért csak egyszer szabad felhasználni ezeket!

- ▶ A csavarokat csak az alátétkuplung rugós tengelyre szerelését követően húzza meg.

3. és 4. ábra

Ráépítő készlet 1:2 láncadapteres WA 100 és WA 200 hajtáshoz

2 Ellenőrzési utasítás

2.1 Alátétkuplung

Az alátétkuplung kopó alkatrész, ezért javasoljuk, hogy max. 100.000 nyitásciklus után szakemberrel cseréltesse azt ki.

- ▶ A karbantartás során figyeljen arra, hogy a kuplungnak korróziómentesnek kell maradnia és nem léphet fel rajta semmilyen repedés.
- ▶ Ellenőrizze, hogy a csavarok erősen vannak-e meghúzva.

2.2 Láncadapter

A láncadapter kopóalkatrész, ezért javasoljuk, hogy max. 100.000 nyitásciklus után szakemberrel cseréltesse azt ki.

- ▶ A karbantartás során figyeljen arra, hogy a láncadapternek korróziómentesnek kell maradnia és nem léphet fel rajta semmilyen repedés.

2.3 Nyomatéki támasz(ok) és összekapcsoló elemek

- ▶ Ellenőrizze a nyomatéki támasz(ok), valamint az összes csavar korrózió- és repedésmentes állapotát, valamint meghúzott helyzetét.

ČESKY

1 Varianty montáže

Obr. 1 a obr. 2

Přídavná sada pro WA 100 a WA 200 s řetězovou skříní 1:1

UPOZORNĚNÍ:

Šestihranné šrouby (M8x16) jsou opatřeny nánosem a smějí se použít pouze jednou!

- ▶ Šrouby dotáhněte až po montáži ozubové spojky na pružinovou hřídel.

Obr. 3 a obr. 4

Přídavná sada pro WA 100 a WA 200 s řetězovou skříní 1:2

2 Pokyny pro kontroly

2.1 Ozubová spojka

Ozubová spojka je díl podléhající opotřebení, proto doporučujeme nechat ji max. po 100 000 cyklech vrat vyměnit odbornou firmou.

- ▶ Při údržbě dbejte na to, aby spojka zůstala bez koroze a konstrukční díly nevykazovaly žádné trhliny.
- ▶ Zkontrolujte, zda jsou šrouby pevně usazeny.

2.2 Řetězová skříň

Řetězová skříň je díl podléhající opotřebení, proto doporučujeme nechat ji max. po 100 000 cyklech vrat vyměnit odbornou firmou.

- ▶ Při údržbě dbejte na to, aby řetězová skříň zůstala bez koroze a konstrukční díly nevykazovaly žádné trhliny.

2.3 Podpora/podpory točivého momentu a spojovací prvky

- ▶ Zkontrolujte, zda podpora/podpory točivého momentu a všechny šrouby jsou v nezkorodovaném stavu, nemají trhliny a jsou pevně usazeny.

SLOVENSKO

1 Izvedbe montaže

Slika 1 in slika 2

Priključna garnitura za WA 100 in WA 200 z ohišjem verižnika 1:1

NAVODILO:

Šestrobni vijaki (M8x16) so premazani in se lahko uporabijo samo enkrat!

- Privijte vijake šele po montiranju spojnega dela z objemkami na vzmetni osi.

Slika 3 in slika 4

Priključna garnitura za WA 100 in WA 200 z ohišjem verižnika 1:2

2 Navodila za pregledovanje

2.1 Spojni del s pritrdilnimi objemkami

Spojni del z objemkami je obrabni del, zato priporočamo, da ga po maksimalno 100.000 ciklih odpiranja in zapiranja vrat zamenja strokovnjak pooblaščenega podjetja.

- Pri vzdrževanju pazite, da na spojnem delu ni razjed zaradi korozije in da konstrukcijski deli nimajo razpok.
- Preverite vijake, če so dobro priviti.

2.2 Ohišje verižnika

Ohišje verižnika je obrabni del, zato priporočamo, da ga po maksimalno 100.000 ciklih odpiranja in zapiranja vrat zamenja strokovnjak pooblaščenega podjetja.

- Pri vzdrževanju pazite, da na ohišju verižnika ni razjed zaradi korozije in da konstrukcijski deli nimajo razpok.

2.3 Opora/opore vrtilnega momenta in spojni elementi

- Preverite oporo/opore vrtilnega momenta kakor tudi vse vijake, da nimajo razjed zaradi korozije, ne kažejo znakov rje in da so dobro priviti.

NORSK

1 Monteringsvarianter

Bilde 1 og bild 2

Monteringssett for WA 100 og WA 200 med kjedekasse 1:1

MERK:

Sekskantskruene (M8x16) er galvaniserte og skal kun brukes én gang!

- Trekk fast skruene først etter at klammerfestet er montert på fjærakselen.

Bilde 3 og bild 4

Monteringssett for WA 100 og WA 200 med kjedekasse 1:2

2 Kontrollanmerkninger

2.1 Klammerfeste

Klammerfestet er en slitedel, derfor bør dette skiftes ut av en fagverksted etter maks. 100 000 portsykluser.

- Ved vedlikehold, kontrollér at koblingen er fri for korrosjon og at komponentene ikke har noen sprekker.
- Kontrollér at skruene sitter fast.

2.2 Kjedekasse

Kjedekassen er en slitedel, derfor bør denne skiftes ut av en fagverksted etter maks. 100 000 portsykluser.

- Ved vedlikehold, kontrollér at kjedekassen er fri for korrosjon og at komponentene ikke har noen sprekker.

2.3 Dreiemomentstøtte/r og forbindelseselementer

- Kontroller at dreiemomentstøtten/e og alle skruene er fri for korrosjon og sprekker, og at de sitter fast.

SVENSKA

1 Monteringsvarianter

Bild 1 och bild 2

Påbyggnadssats för WA 100 och WA 200 med kedjeadapter 1:1

ANMÄRKNING:

Sexkantskruvarna (M8x16) till är ytbehandlade och får endast användas en gång!

- Dra åt skruvarna först efter det att klokopplingen monterats på fjäderaxeln.

Bild 3 och bild 4

Påbyggnadssats för WA 100 och WA 200 med kedjeadapter 1:2

2 Kontrollanvisningar

2.1 Klokoppling

Klokopplingen är en slitagedel, därför rekommenderar vi att denna byts ut av en fackman efter max 100 000 portcykler.

- Vid underhållsarbete ska man kontrollera att kopplingen inte har korroderat och att komponenterna inte har några sprickor.
- Kontrollera att skruvarna sitter korrekt.

2.2 Kedjeadapter

Kedjeadaptern är en slitagedel, därför rekommenderar vi att denna byts ut av en fackman efter max 100 000 portcykler.

- Vid underhållsarbete ska man kontrollera att kedjeadaptern inte har korroderat och att komponenterna inte har några sprickor.

2.3 Vridmomentstöd och förbindningselement

- Kontrollera att vridmomentstödet/-stöden och samtliga skruvar inte är rostiga, inte har sprickor samt att de sitter ordentligt.

SUOMI

1 Asennusvaihtoehdot

Kuva 1 ja kuva 2

Ketjukotelolla 1:1 varustettu asennussarja malleille WA 100 ja WA 200

OHJE:

Kuusioruuvit (M8x16) on pinnoitettu ja niitä saa käyttää vain kerran!

- Kiristä ruuvit vasta sakarakytkennän jousiakselille asentamisen jälkeen

Kuva 3 ja kuva 4

Ketjukotelolla 1:2 varustettu asennussarja malleille WA 100 ja WA 200

2 Tarkastusohjeita

2.1 Sakarakytkentä

Sakarakytkentä on kulutusosa, joka suositellaan vaihdettavaksi asiantuntijan toimesta viimeistään 100 000 oven käyttökerran jälkeen.

- Huollossa on huolehdittava siitä, että kytkin säilyy ruosteettomana eikä rakenneosissa näy halkeamia.
- Tarkista, että ruuvit ovat tiukasti kiinni.

2.2 Ketjukotelo

Ketjukotelo on kulutusosa, joka suositellaan vaihdettavaksi asiantuntijan toimesta viimeistään 100 000 oven käyttökerran jälkeen.

- Huollossa on huolehdittava siitä, että ketjukotelo säilyy ruosteettomana eikä rakenneosissa näy halkeamia.

2.3 Vääntömomentin tuki/tuet ja liitoselementit

- Tarkista, että vääntömomentin tuki/tuet ja kaikki ruuvit ovat ruosteettomia, niissä ei ole halkeamia, ja että ne on kiinnitetty tiukasti.

DANSK

1 Monteringsvarianter

Fig. 1 og fig. 2

Tilbygningssæt til WA 100 og WA 200 med kædekasse 1:1

OBS:

Sekskantskruerne (M8x16) er coatede og må kun bruges én gang!

- Stram først skruerne, når gribeklo-systemet er blevet monteret på fjederakslen.

Fig. 3 og fig. 4

Tilbygningssæt til WA 100 og WA 200 med kædekasse 1:2

2 Kontrolhenvisninger

2.1 Gribeklo-system

Gribeklo-systemet er en sliddel, derfor anbefaler vi at få den udskiftet på faglig korrekt vis efter maks. 100.000 portcyklusser.

- Vær ved servicen opmærksom på, at koblingen skal være uden korrosion og komponenterne ikke må have revner.
- Kontrollér, at skruerne sidder godt fast.

2.2 Kædekasse

Kædekassen er en sliddel, derfor anbefaler vi at få den udskiftet på faglig korrekt vis efter maks. 100.000 portcyklusser.

- Vær ved servicen opmærksom på, at kædekassen skal være uden korrosion og komponenterne ikke må have revner.

2.3 Drejningsmomentstøtte/r og forbindelseselementer

- Kontrollér, at drejningsmomentstøtten/-momentstøtterne samt alle skruer er uden korrosion og revner og sidder godt fast.

SLOVENSKY

1 Varianty montáže

Obrázok 1 a obrázok 2

Montážna súprava pre WA 100 a WA 200 s reťazovou skriňou 1:1

UPOZORNENIE:

Skrutky so šesťhrannou hlavou (M8x16) sú s povrchovou úpravou a smú sa použiť iba jeden krát!

- Skrutky utiahnite až po montáži upínacej spojky na pružinovom hriadeli.

Obrázok 3 a obrázok 4

Montážna súprava pre WA 100 a WA 200 s reťazovou skriňou 1:2

2 Pokyny ku kontrole

2.1 Upínacia spojka

Upínacia spojka je opotrebovateľným dielom, preto ju odporúčame nechať vymeniť po max. 100 000 cykloch brány prostredníctvom odbornej prevádzky.

- Pri údržbe prihliadajte na to, že spojka musí ostať bez korózie a konštrukčné diely nesmú vykazovať trhliny.
- Prekontrolujte pevné utiahnutie skrutiek.

2.2 Reťazová skriňa

Reťazová skriňa je opotrebovateľným dielom, preto ju odporúčame nechať vymeniť po max. 100 000 cykloch brány prostredníctvom odbornej prevádzky.

- ▶ Pri údržbe prihliadajte na to, že reťazová skriňa musí ostať bez korózie a konštrukčné diely nesmú vykazovať trhliny.

2.3 Vzpera/vzpery proti krútiacemu momentu a spojovacie prvky

- ▶ Vzperu proti krútiacemu momentu, ako aj všetky skrutky prekontrolujte na stav bez prítomnosti hrdze, trhlín a na pevné utiahnutie.

TÜRKÇE

1 Montaj çeşitleri

Resim 1 ve resim 2

1:1 zincir tahrik motorlu WA 100 ve WA 200 için montaj seti

NOT:

Alyan cıvataların yüzeyleri (M8x16) özel kaplamalıdır ve sadece bir kere kullanılabilir!

- ▶ Tırnak kavramasını yay miline monte ettikten sonra cıvataları sıkınız.

Resim 3 ve resim 4

1:2 zincir tahrik motorlu WA 100 ve WA 200 için montaj seti

2 Kontrol bilgileri

2.1 Tırnak kavraması

Tırnak kavraması bir aşınma parçası olduğu için, maks. 100.000 kapı hareketi yapıldıktan sonra bir uzman tarafından değiştirilmesini tavsiye ediyoruz.

- ▶ Bakımda kavramanın korozyonsuz olmasına ve yapı kısmında çatlakların olmamasında dikkat ediniz.
- ▶ Vidaların sıkı şekilde bağlı olup olmadıklarını kontrol ediniz.

2.2 Zincir tahrikli motor

Zincir tahrik motoru bir aşınma parçası olduğu için, bunu maks. 100.000 kapı hareketi yapıldıktan sonra bir uzman tarafından değiştirilmesini tavsiye ediyoruz.

- ▶ Bakımda zincir tahrik motorun korozyonsuz olmasına ve yapı kısmında çatlakların olmamasında dikkat ediniz.

2.3 Döndürme momenti takviyesi/takviyeleri ve bağlantı elemanları

- ▶ Döndürme momenti takviyesi/takviyeleri ve tüm vidalar korozyonsuz, çatlaksız ve sıkı şekilde bağlı olup olmadıklarını kontrol ediniz.

LIETUVIŲ KALBA

1 Montavimo variantai

1 ir 2 pav.

WA 100 ir WA 200 su grandinės dėže 1:1 primontavimo rinkinys

NUORODA

Šešiabriauniai varžtai (M8x16) yra padengti ir juos galima naudoti tik vieną kartą!

- ▶ Varžtus priveržkite tik ant spyruoklinio veleno sumontavę kumštelinę movą.

3 ir 4 pav.

WA 100 ir WA 200 su grandinės dėže 1:2 primontavimo rinkinys

2 Tikrinimo nuorodos

2.1 Kumštelinė mova

Kumštelinė mova yra greitai susidėvinti dalis, todėl po maks. 100 000 vartų ciklų mes rekomenduojame ją pavesti pakeisti specializuotai įmonei.

- ▶ Atlikdami techninę priežiūrą atkreipkite dėmesį į tai, kad mova neturi būti pažeista korozijos, o konstrukciniuose elementuose neturi būti įtrūkimų.
- ▶ Patikrinkite, ar tvirtai priveržti varžtai.

2.2 Grandinės dėžė

Grandinės dėžė yra greitai susidėvinti dalis, todėl maks. po 100 000 vartų ciklų mes rekomenduojame ją pavesti pakeisti specializuotai įmonei.

- ▶ Atlikdami techninę priežiūrą atkreipkite dėmesį į tai, kad grandinės dėžė neturi būti pažeista korozijos, o konstrukciniuose elementuose neturi būti įtrūkimų.

2.3 Sukimo momento atrama (-os) ir jungiamieji elementai

- ▶ Patikrinkite sukimo momento atramą (-as) ir visus varžtus, ar jie nepažeisti korozijos, neįtrūkę ir gerai pritvirtinti.

EESTI

1 Paigaldusvariandid

Pilt 1 ja pilt 2

Kettülekandega 1:1 ajami WA 100 ja WA 200 ühenduskomplekt

MÄRKUS:

Kuuskantpoldid (M8x16) on spetsiaalse kihiga kaetud ja neid võib kasutada ainult üks kord!

- ▶ Keerake poldid alles siis kinni, kui klambermuhv on võllile paigaldatud.

Pilt 3 ja pilt 4

Kettülekandega 1:2 ajami WA 100 ja WA 200 ühenduskomplekt

2 Märkused kontrollimisel

2.1 Klambermuhv

Klambermuhv on kuluosa, seetõttu soovitame selle peale max 100 000 uksetsüklit vastava ala spetsialistidel välja vahetada lasta.

- ▶ Jälgige hooldamisel seda, et klambermuhv ei oleks korrodeerunud ning komponentidel ei oleks mõrasid.
- ▶ Kontrollige, et poldid oleksid kindlalt kinni.

2.2 Kettülekanne

Kettülekanne on kuluosa, seetõttu soovitame selle peale max 100 000 uksetsüklit vastava ala spetsialistidel välja vahetada lasta.

- ▶ Jälgige hooldamisel seda, et kettülekanne ei oleks korrodeerunud ning komponentidel ei oleks mõrasid.

2.3 Väändemomendi tugi/toed ja ühenduselemendid

- ▶ Kontrollige, et väändemomendi tugi/toed ja kõik poldid oleksid kinni ja roostest puhtad ning neil ei leiduks mõrasid.

LATVIEŠU VALODA

1 Montāžas varianti

1. att. un 2. att.

Montāžas komplekts iekārtām WA 100 un WA 200 ar ķēdes kārbu 1:1

NORĀDE:

Sešstūra skrūves (M8x16) ir ar pārklājumu un tās drīkst izmantot tikai vienu reizi!

- ▶ Skrūves pievelciet tikai pēc āķu sakabes montāžas uz atsperes vārpstas.

3. att. un 4. att.

Montāžas komplekts iekārtām WA 100 un WA 200 ar ķēdes kārbu 1:2

2 Pārbaudes norādes

2.1 Āķu sakabe

Āķu sakabe ir dilstoša detaļa, tādēļ mēs iesakām to pēc maks. 100 000 vārtu darbības cikliem nomainīt specializētā uzņēmumā.

- ▶ Veicot apkopi, pievērsiet uzmanību tam, lai uz sakabes nebūtu izveidojusies korozija un detaļas nebūtu saplaisājušas.
- ▶ Pārbaudiet, vai skrūves ir stingri pievilktas.

2.2 Ķēdes kaste

Ķēdes kaste ir dilstoša detaļa, tādēļ mēs iesakām to pēc maks. 100 000 vārtu darbības cikliem nomainīt specializētā uzņēmumā.

- ▶ Veicot apkopi, pievērsiet uzmanību tam, lai uz ķēdes kastes nebūtu izveidojusies korozija un detaļas nebūtu saplaisājušas.

2.3 Griezes momenta balsts/-i un savienotājelementi

- ▶ Pārbaudiet griezes momenta balstu/-s, kā arī visas skrūves, vai tās nav sarūsējušas, saplaisājušas un kļuvušas vaļīgas.

HRVATSKI

1 Varijante montaže

Slika 1 i slika 2

Pribor za nadogradnju za WA 100 i WA 200 s kutijom za lanac 1:1

NAPOMENA:

Obloženi šestokutni vijci (M8x16) smiju se koristiti samo jednom.

- ▶ Vijke čvrsto pritegnite tek po montaži spojke sidra na opružno vratilo.

Slika 3 i slika 4

Pribor za nadogradnju za WA 100 i WA 200 s kutijom za lanac 1:2

2 Napomene za provjeru

2.1 Spojka sidra

Spojka sidra je potrošni dio stoga preporučujemo da ju nakon max. 100.000 ciklusa vrata promijeni serviser.

- ▶ Prilikom održavanja provjerite da li je spojka bez korozije i da dijelovi nisu napuknuti.
- ▶ Provjerite da li vijci čvrsto prianjaju.

2.2 Kutija za lanac

Kutija za lanac je potrošni dio stoga preporučujemo da ju nakon max. 100.000 ciklusa vrata promijeni serviser.

- ▶ Prilikom održavanja provjerite da li je kutija za lanac bez korozije i da dijelovi nisu napuknuti.

2.3 Nosač okretnog momenta i spojevi

- ▶ Provjerite nosač/e okretnog momenta kao i sve vijke da li su bez korozije, napuknuća te da li čvrsto prianjaju.

SRPSKI

1 Varijante montiranja

Slika 1 i slika 2

Set za dogradnju za model WA 100 i WA 200 sa lančanikom 1:1

NAPOMENA:

Šestougaoni vijci (M8x16) su premazani i smeju se samo jednom upotrebljavati!

- ▶ Pritegnite vijke tek nakon montaže kandžaste spojnice na torzionu osovinu.

Slika 3 i slika 4

Set za dogradnju za model WA 100 i WA 200 sa lančanikom 1:2

2 Napomene u vezi provere

2.1 Kandžasta spojnica

Kandžasta spojnica je deo koji se haba, pa zbog toga preporučujemo njenu zamenu nakon maksimalnih 100.000 ciklusa vrata od strane specijalizovanog servisa.

- ▶ Prilikom održavanja obratite pažnju na to da spojnica ne zarđa i da delovi ne ukazuju na pukotine.
- ▶ Proverite vijke na pričvršćenost.

2.2 Lančanik

Lančanik je deo koji se haba, pa zbog toga preporučujemo njegovu zamenu nakon maksimalnih 100.000 ciklusa vrata od strane specijalizovanog servisa.

- ▶ Prilikom održavanja obratite pažnju na to da lančanik ne zarđa i da delovi ne ukazuju na pukotine.

2.3 Vibracioni stabilizator/i i spojni elementi

- ▶ Proverite vibracioni/e stabilizator/e kao i sve vijke da nisu zarđali, da nemaju pukotine i na pritegnutost.

ΕΛΛΗΝΙΚΑ

1 Παραλλαγές συναρμολόγησης

Εικόνα 1 και εικόνα 2

Σετ τοποθέτησης για WA 100 και WA 200 με κιβώτιο αλυσίδας 1:1

ΥΠΟΔΕΙΞΗ:

Οι εξαγωνικές βίδες (M8x16) διαθέτουν επικάλυψη και επιτρέπεται να χρησιμοποιηθούν μόνο μία φορά!

- ▶ Σφίξτε τις εξαγωνικές βίδες μόνο μετά τη συναρμολόγηση της σύνδεσης με σιαγόνες πάνω στον άξονα ελατηρίου.

Εικόνα 3 και εικόνα 4

Σετ τοποθέτησης για WA 100 και WA 200 με κιβώτιο αλυσίδας 1:2

2 Υπόδειξη ελέγχου

2.1 Σύνδεση με σιαγόνες

Η σύνδεση με σιαγόνες είναι αναλώσιμο μέρος, γι‘ αυτό συνιστούμε να το αντικαθιστάτε το πολύ μετά από 100.000 κύκλους πόρτας σε ένα ειδικό συνεργείο.

- ▶ Προσέχετε κατά τη συντήρηση ότι η σύνδεση πρέπει να παραμένει χωρίς διάβρωση και τα μέρη να μην παρουσιάζουν ρωγμές.
- ▶ Ελέγξτε τις βίδες για σωστή εφαρμογή.

2.2 Κιβώτιο αλυσίδας

Το κιβώτιο αλυσίδας είναι αναλώσιμο μέρος, για αυτό συνιστούμε να το αντικαθιστάτε το πολύ μετά από 100.000 κύκλους πόρτας σε ένα ειδικό συνεργείο.

- ▶ Προσέχετε κατά τη συντήρηση ότι το κιβώτιο αλυσίδας πρέπει να παραμένει χωρίς διάβρωση και τα μέρη να μην παρουσιάζουν ρωγμές.

2.3 Στήριγμα/στηρίγματα ροπής στρέψης και συνδετικά στοιχεία

- ▶ Ελέγξτε το στήριγμα/τα στηρίγματα ροπής στρέψης και όλες τις βίδες για διάβρωση, ρωγμές και σωστή εφαρμογή.

ROMÂNĂ

1 Variante de montaj

Figura 1 şi figura 2

Set de construire pentru WA 100 şi WA 200 cu cutie cu pinioane şi lanţ 1:1

RECOMANDARE:

Şuruburile cu cap hexagonal (M8x16) sunt acoperite cu un strat de protecţie şi pot fi utilizate numai o singură dată!

- ▶ Strângeţi până la capăt şuruburile numai după montarea cuplajului cu gheare pe axul cu arc.

Figura 3 şi figura 4

Set de construire pentru WA 100 şi WA 200 cu cutie cu pinioane şi lanţ 1:2

2 Instrucţiuni de verificare

2.1 Cuplajul cu gheare

Cuplajul cu gheare constituie o piesă de uzură şi din această cauză vă recomandăm să îl înlocuiţi prin intermediul unui atelier de specialitate, după max. 100.000 cicluri de închidere-deschidere.

- ▶ Fiţi atenţi la întreţinere deoarece cuplajul trebuie să fie menţinut fără coroziune, iar componentele nu trebuie să prezinte fisuri.
- ▶ Verificaţi stabilitatea şuruburilor.

2.2 Cutia cu pinioane şi lanţ

Cutia cu pinioane şi lanţuri constituie o piesă de uzură şi din această cauză vă recomandăm să o înlocuiţi prin intermediul unui atelier de specialitate, după max. 100.000 cicluri de închidere-deschidere.

- ▶ Fiţi atenţi la întreţinere deoarece cutia cu pinioane şi lanţuri trebuie să fie menţinută fără coroziune, iar componentele nu trebuie să prezinte fisuri.

2.3 Ştuţul de torsiune/ştuţurile de torsiune şi elementele de racordare

- ▶ Verificaţi lipsa coroziunii, fisurile şi stabilitatea ştuţurilor de torsiune şi tuturor şuruburilor.

1 Варианти на монтаж

Фиг. 1 и Фиг. 2

Комплект за монтиране на WA 100 и WA 200 с кутия на веригата 1:1

УКАЗАНИЕ:

Болтовете с шестоъгълна глава (M8x16) са снабдени с покритие и могат да се използват само еднократно!

- Затегнете болтовете докрай едва след монтирането на палцовия съединител към пружинния вал.

Фиг. 3 и Фиг. 4

Комплект за монтиране на WA 100 и WA 200 с кутия на веригата 1:2

2 Указания за тестване

2.1 Палцов съединител

Палцовият съединител е износваща се част, поради което препоръчваме да бъде подменен от специалист след макс. 100.000 цикъла на вратата.

- По време на техническата поддръжка обърнете внимание на това, че съединителят трябва да остане без корозия, а по компонентите не трябва да има пукнатини.
- Проверете дали болтовете са фиксирани добре.

2.2 Кутия на веригата

Кутията на веригата е износваща се част, поради което препоръчваме да бъде подменена от специалист след макс. 100.000 цикъла на вратата.

- По време на техническата поддръжка обърнете внимание на това, че кутията на веригата трябва да остане без корозия, а по компонентите не трябва да има пукнатини.

2.3 Опора/и за предаване на въртящия момент и свързващи елементи

- Проверете опората/ите за предаване на въртящия момент, както и всички болтове, за отсъствие на корозия, пукнатини и фиксирано положение.

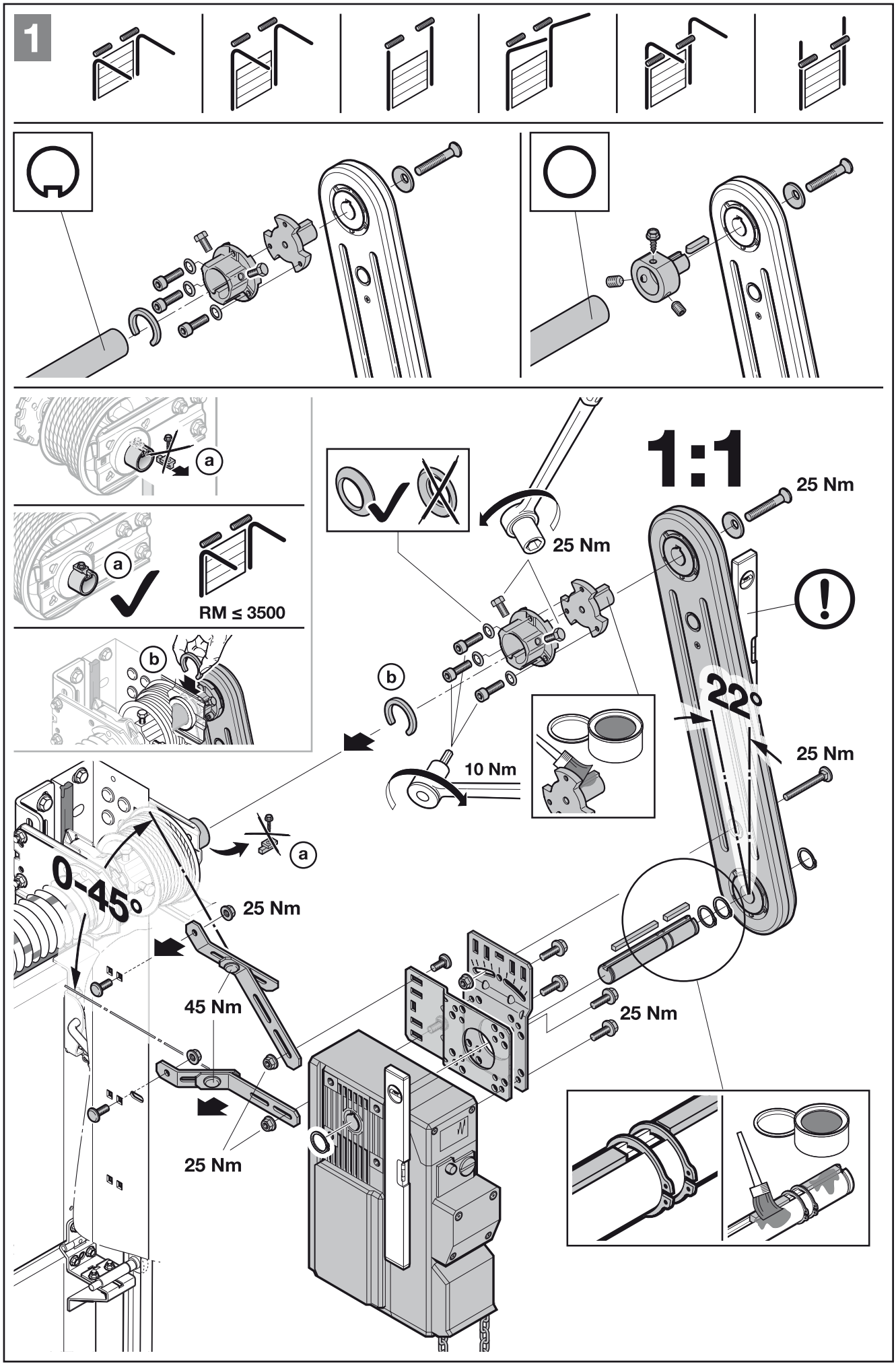
1
1:1
25 Nm
25 Nm
a
a
RM ≤ 3500
b
b
10 Nm
22°
25 Nm
a
0-45°
25 Nm
45 Nm
25 Nm
25 Nm

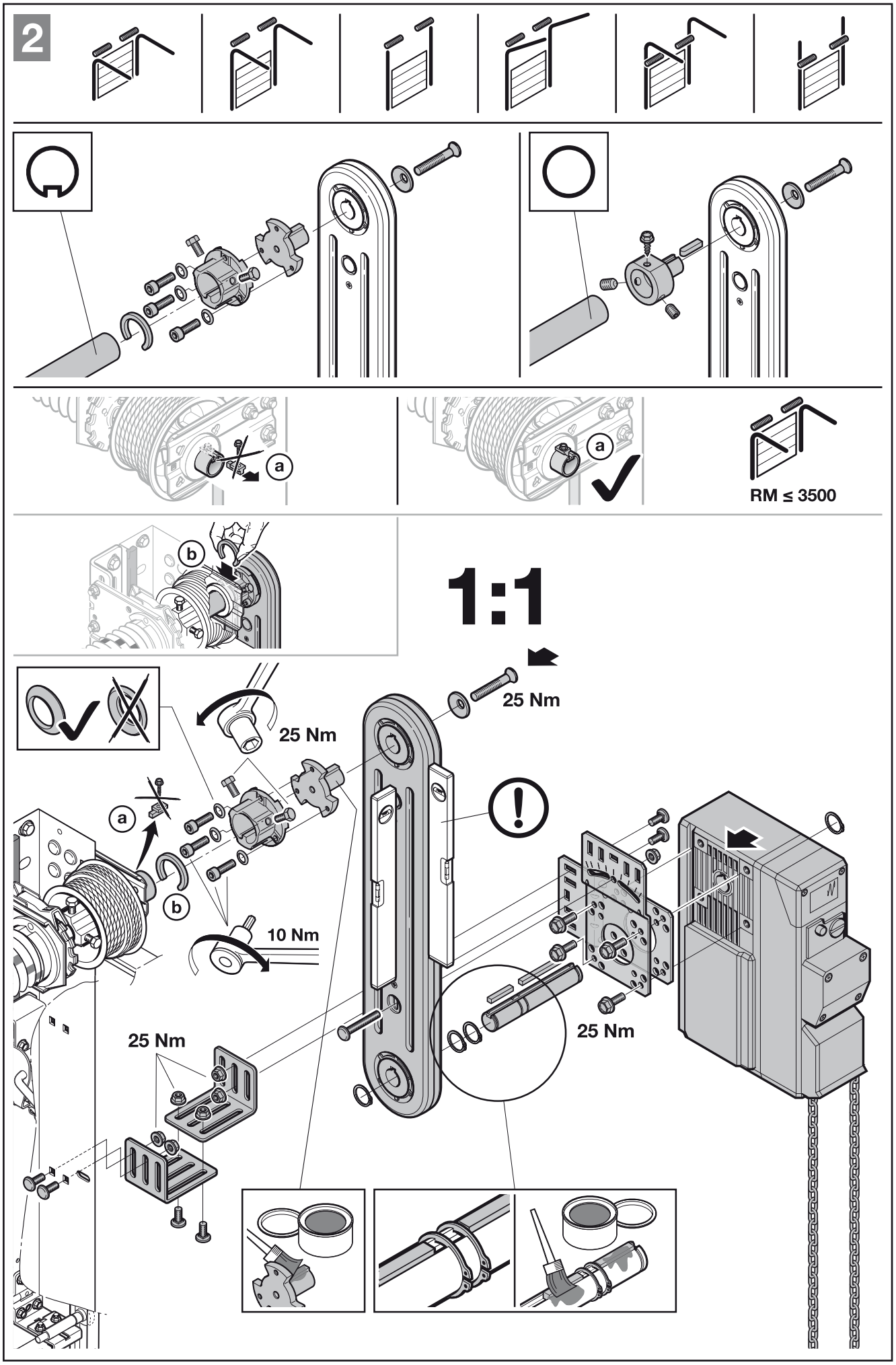
2
a
a
RM ≤ 3500
b
1:1
25 Nm
25 Nm
a
b
10 Nm
25 Nm
25 Nm

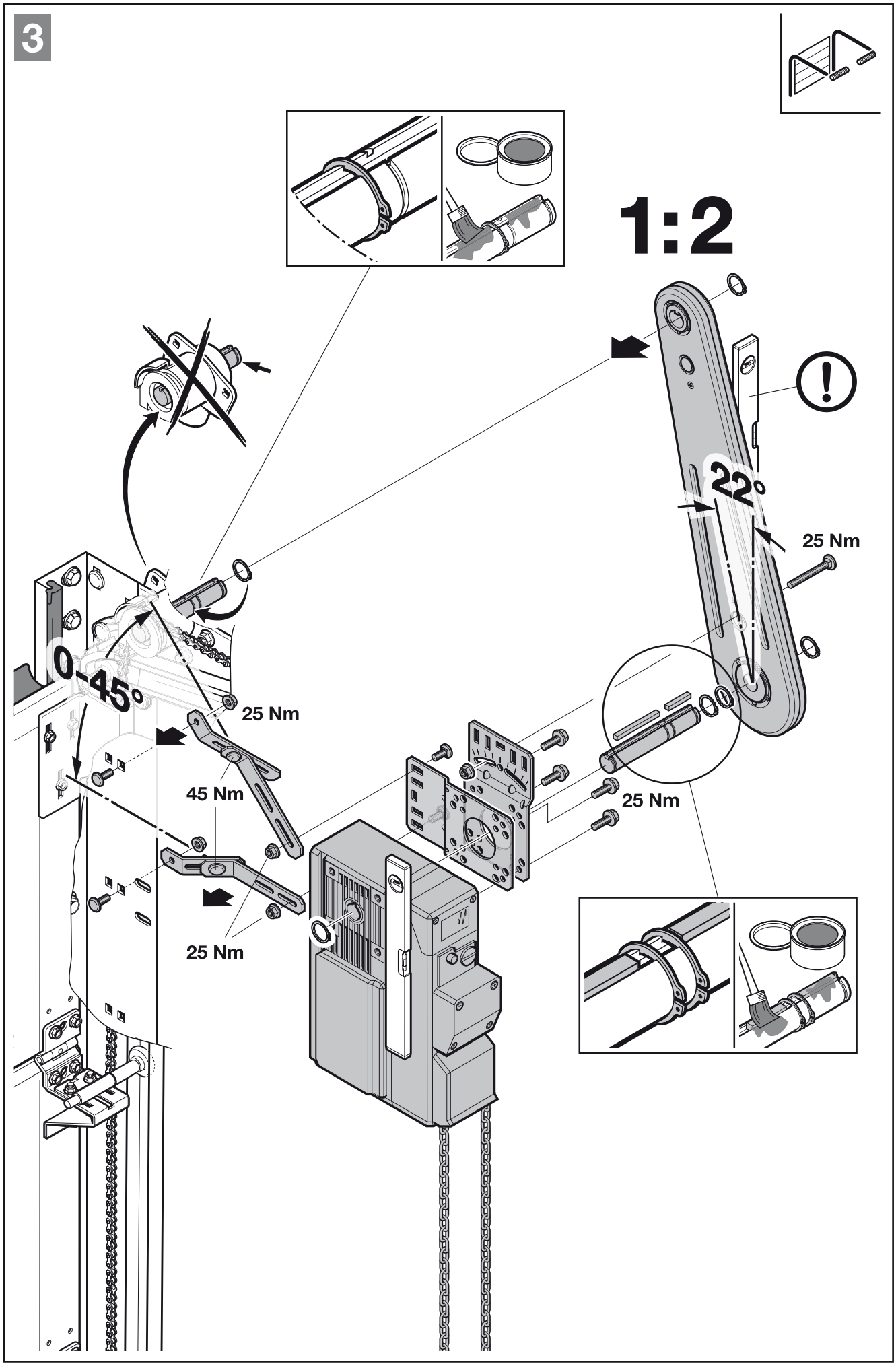
3
1:2
22°
25 Nm
0-45°
25 Nm
45 Nm
25 Nm
25 Nm

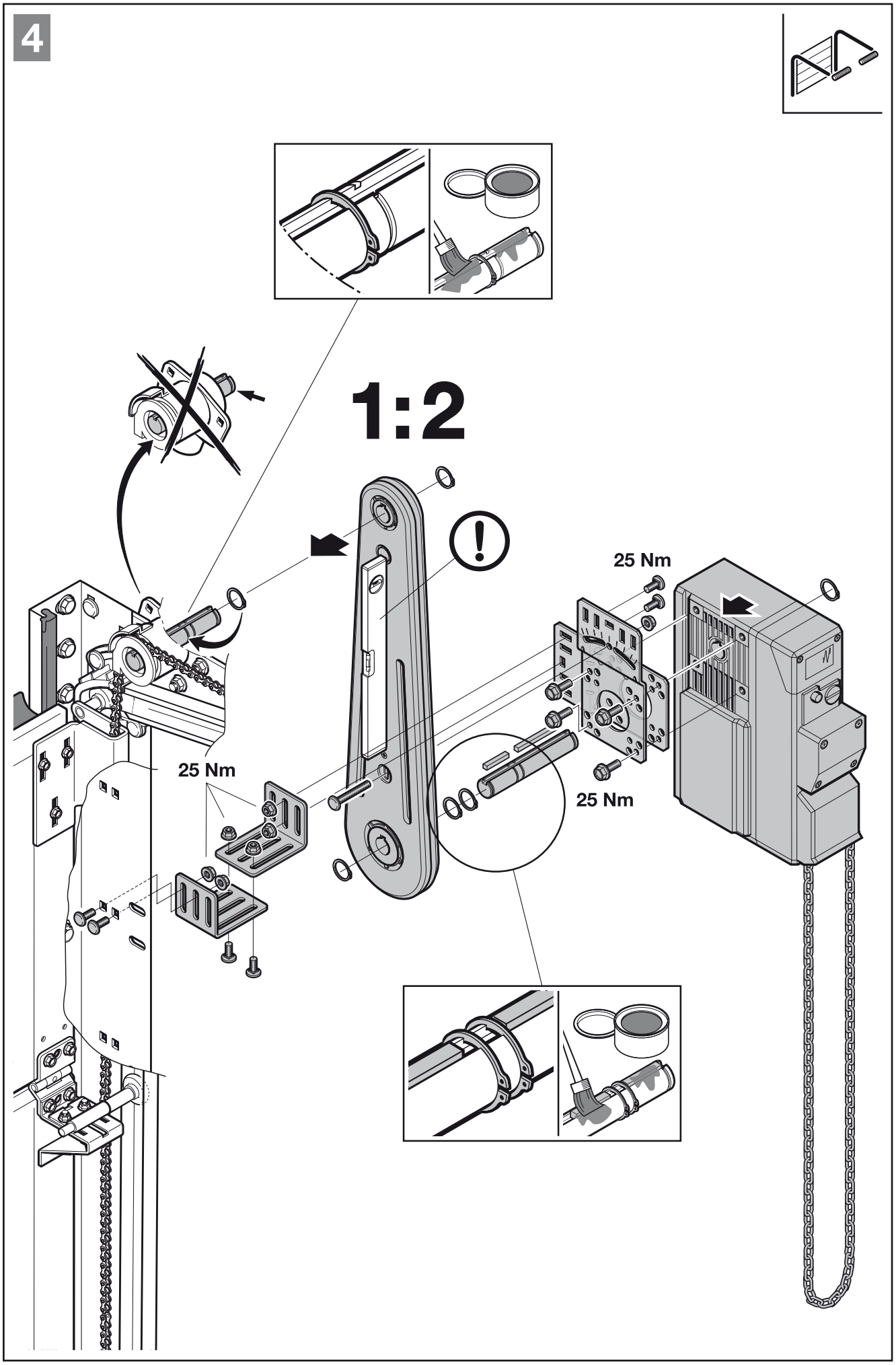
4
1:2
25 Nm
25 Nm
25 Nm

Weitergabe sowie Vervielfältigung dieses Dokuments, Verwertung und Mitteilung seines Inhalts sind verboten, soweit nicht ausdrücklich gestattet. Zuwiderhandlungen verpflichten zu Schadenersatz. Alle Rechte für den Fall der Patent-, Gebrauchsmuster- oder Geschmacksmustereintragung vorbehalten. Änderungen vorbehalten.

Dissemination as well as duplication of this document and the use and communication of its content are prohibited unless explicitly permitted. Noncompliance will result in damage compensation obligations. All rights reserved in the eent of patent, utility model or design model registration. Subject to changes.

Toute transmission ou reproduction de ce document, toute exploitation ou communication de son contenu sont interdites, sauf autorisation expresse. Tout manquement à cette règle est illicite et expose son auteur au versement de dommages et intérêts. Tous droits réservés en cas de dépôt d'un brevet, d'un modèle d'utilité ou d'agrément. Sous réserve de modifications.

Doorgeven of kopiëren van dit document, gebruik en mededeling van de inhoud ervan zijn verboden indien niet uitdrukkelijk toegestaan. Overtredingen verplichten tot schadevergoeding. Alle rechten voor het inschrijven van een patent, een gebruiksmodel of een monster voorbehouden. Constructiewijzigingen voorbehouden.

Quedan prohibidas la divulgación y la reproducción de este documento, así como su uso indebido y la comunicación del contenido, salvo por autorización explícita. En caso de infracción se hace responsable de indemnización por daños y perjuicios. Se reservan todos los derechos, en particular para el caso de concesión de patente, de modelo de utilidad o industrial. Reservado el derecho a modificaciones.

Il trasferimento di dati a terzi e la copia del documento stesso, utilizzando il contenuto per scopi diversi da quelli preposti, è vietato, salvo diversamente accordato per iscritto dalla società. La mancanza di piena adesione a queste condizioni farà scaturire azione legale contro la persona o la società recante l'offesa. Tutti i diritti, riferiti a Certificazioni, già esistenti o in via di applicazione, sono riservati. La Ditta si riserva la facoltà di apportare modifiche al prodotto.

É proibida a divulgação e a reprodução do presente documento, bem como a utilização e a comunicação do seu teor, desde que não haja autorização expressa para o efeito. O incumprimento obriga a indemnizações. Reservados todos os direitos de patentes, modelos registados ou registo de modelos registados de apresentação. Reservados os direitos de alteração.

Zabrania się przekazywania lub powielania niniejszego dokumentu, wykorzystywania lub informowania o jego treści bez wyraźnego zezwolenia. Niestosowanie się do powyższego postanowienia zobowiązuje do odszkodowania. Wszystkie prawa z rejestracji patentu, wzoru użytkowego lub zdobniczego zastrzeżone. Zmiany zastrzeżone.

Tilos ezen dokumentum továbbadása, sokszorosítása, valamint tartalmának felhasználása és közlése. A tilalmat megszegők kártérítésre kötelezettek. Az összes szabadalmi használati minta- és ipari jog fenntartva. Változások jogát fenntartjuk!

Šíření a rozmnožování tohoto dokumentu, zužitkování a sdělování jeho obsahu je zakázáno, pokud není výslovně povoleno. Jednání v rozporu s tímto ustanovením zavazuje k náhradě škody. Všechna práva pro případ zápisu patentu, užitného vzoru nebo průmyslového vzoru vyhrazena. Změny vyhrazeny.

Без наличия специального разрешения запрещено любое распространение или воспроизведение данного документа, а также использование и размещение где-либо его содержания. Несоблюдение данного положения влечет за собой санкции в виде возмещения ущерба. Все объекты патентного права (торговые марки, промышленные образцы и т.д.) защищены. Право на внесение изменений сохраняется.

Posredovanje kakor tudi razmnoževanje tega dokumenta, izkoriščanje in posredovanje njegove vsebine je prepovedano, v kolikor ni izrecno dovoljeno. Kršitve zavezujejo k poravnavi škode. Pridržane so vse pravice za primer registracije patentnih in uporabnih vzorcev. Pridržana je pravica do sprememb.

Videreformidling og distribusjon av dette dokumentet samt anvendelse og spredning av innholdet er ikke tillatt, med mindre det foreligger uttrykkelig tillatelse. Krenkelse av denne bestemmelsen medfører skadeerstatningsansvar. Alle rettigheter forbeholdes mht. patent- design- og mønsterbeskyttelse. Med forbehold om endringer.

Överlåtelse och mångfaldigande av detta dokument, utnyttjande och överföring av dess innehåll är ej tillåtet utan vårt tillstånd. Överträdelse leder till skadestånd. Med förbehåll för ändringar vad gäller patent, användning eller mönster. Vi förbehåller oss också rätten till ändringar.

Tämän dokumentin luovuttaminen kolmansille tahoille tai sen kopioiminen, sen sisällön käyttö tai tietojen välittäminen eteenpäin on kiellettyä, mikäli sitä ei ole nimenomaisesti sallittu. Määräysten vastainen käyttö velvoittaa korvausvaatimusten maksamiseen. Kaikki patentointia ja käyttömallien tai näytemallien kirjaamista koskevat oikeudet pidätetään. Oikeus muutoksiin pidätetään.

Det er ikke tilladt at give dette dokument videre eller at mangfoldiggøre det, bruge det i anden sammenhæng eller at meddele dets indhold til andre, medmindre der udtrykkeligt er givet tilladelse hertil. Overtrædelser medfører pligt til skadeserstatning. Alle rettigheder forbeholdes i tilfælde af patenttildeling, registrerede varemærker eller beskyttet design. Ret til ændringer forbeholdes.

Postúpenie, ako aj rozmnožovanie tohto dokumentu, zhodnotenie a sprostredkovanie jeho obsahu je zakázané, pokiaľ to nie je výslovne povolené. Konanie v rozpore s týmto nariadením zaväzuje k náhrade škody. Všetky práva pre prípad registrácie patentu, úžitkového vzoru alebo vzorky vyhradené. Zmeny vyhradené.

Bu dokümanın başka kişilere verilmesi ve de çoğaltılması, içeriğinden faydalanması ve başka kişilere iletilmesi izin verilmedikçe yasak. Aykırı hareketler tazminat ödenmesini gerektiriyor. Patent, kullanım numuneler, veya kişisel zevk örnekleri tüm haklar gizlidir. Değişiklik yapma hakkı saklı tutulmaktadır.

Be atskiro aiškaus leidimo, draudžiama šį dokumentą platinti, kopijuoti, naudoti ir perduoti jo turinį. Pažeidus šiuos reikalavimus gali būti pareikalauta atlyginti žalą. Saugomos visos teisės į patentą, modelį arba pavyzdžio ar modelio registravimą. Išsaugoma teisė atlikti pakeitimus.

Käesoleva dokumendi paljundamine, müümine ja selle sisu edastamine on keelatud, kui ei ole meiepoolset ühest luba. Selle rikkumisel tuleb hüvitada meile tekitatud kahju. Kõik õigused patendi, kaubamärgi või tunnuse sissekande tegemiseks reserveeritud. Jätame omale õiguse teha muudatusi.

Šīs instrukcijas pavairošana, tās satura realizācija pārdošanas ceļā un izpaušana ir aizliegta, ja vien no ražotāja iepriekš nav saņemta īpaša atļauja. Šī noteikuma neievērošana vainīgajai personai uzliek par pienākumu atlīdzināt radušos zaudējumus. Visas tiesības attiecībā uz patenta, rūpnieciskā parauga vai šī parauga rūpnieciskā dizaina reģistrāciju rezervētas. Paturam tiesības veikt izmaiņas.

Ako nije drugačije navedeno, prosljeđivanje i umnožavanja ovih dokumenata te korištenje i objavljivanje njihovih sadržaja nije dopušteno. U suprotnom podliježete plaćanju odštete. Pridržano pravo na unos patenta, uputa za korištenje ili uzoraka po izboru. Pridržavano pravo promjena.

Dalje prenošenje kao i umnožavanje ovog dokumenta, iskorišćavanje i saopštavanje njegovog sadržaja je zabranjeno, ukoliko drugačije nije izričito odobreno. Suprotni postupci obavezuju na naknadu štete. Sva prava su zadržana za slučaj upisivanje patenta, upotrebe uzoraka ili dizajn uzoraka. Pridržano pravo na izmene.

Απαγορεύεται η ανατύπωση του παρόντος εγγράφου, η χρήση και η διανομή του περιεχομένου του χωρίς ρητή άδεια. Οι παραβάτες υποχρεούνται σε αποζημίωση. Με την επιφύλαξη παντός δικαιώματος για την περίπτωση διπλώματος ευρεσιτεχνίας, υποδείγματος ή σχεδίου. Με την επιφύλαξη αλλαγών.

Transferul către terţi a prezentului document cât şi multiplicarea acestuia, comercializarea cât şi dezvăluirea conţinutului acestuia sunt interzise atât timp cât nu aţi obţinut o aprobare expresă în acest sens. Contravenţiile vă vor obliga la plata de despăgubiri. Toate drepturile referitoare la înregistrarea brevetului, a modelului de utilitate sau a modelului industrial sunt rezervate. Ne rezervam dreptul la modificări.

Предаването и размножаването на този документ, използването и оповестяването на неговото съдържание са забранени, освен ако не е налице изрично разрешение за това. Нарушаването на тази забрана поражда задължение за обезщетение. Всички права за регистрация на патент, полезен модел или промишлен дизайн са запазени Правото за нанасяне на промени се запазва..