HÖRMANN

Ihr Fachhändler für
Tore, Türen und Antriebe.

direkt zur Webseite

Bereitgestellt von:
www.tor7.de
tor7
Alles für Ihr Garagentor

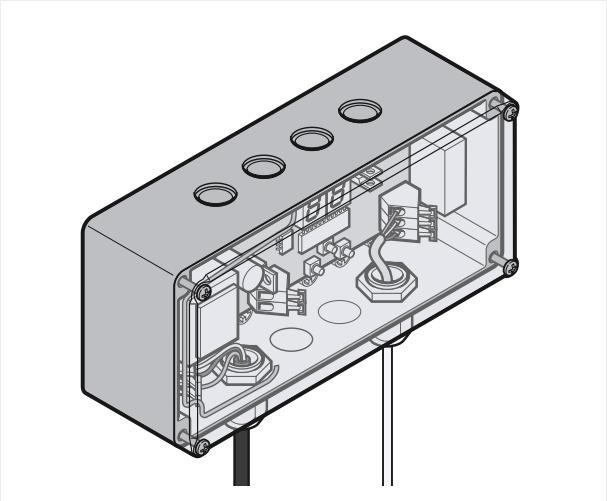

Anleitung für Montage und Betrieb

Rolling-Code-Empfänger RERI 1 / RERE 1

Deutsch 3

CE

EN 50081
EN 50082
I-ETS 300220

03.2002 V1.0 / 439 109 RE

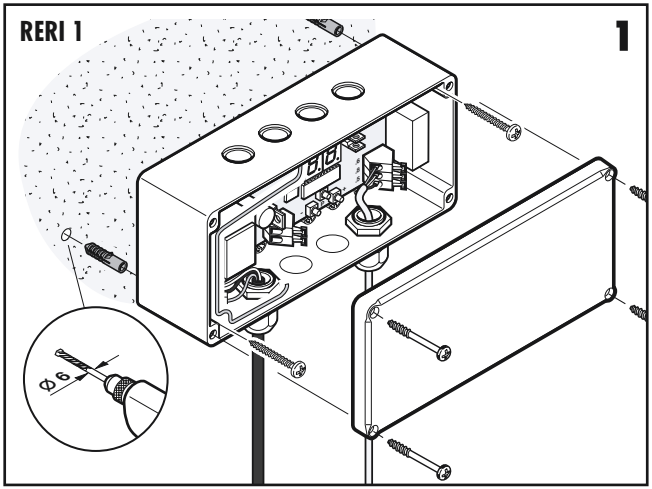
RERI 1
1
Ø 6

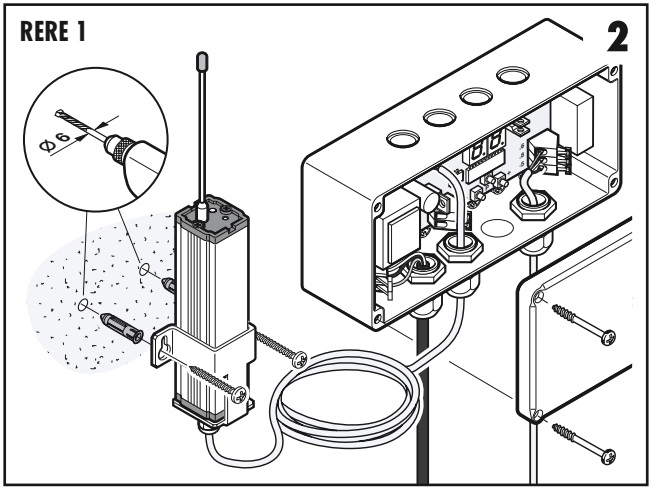
RERE 1
2
Ø 6

RERI 1

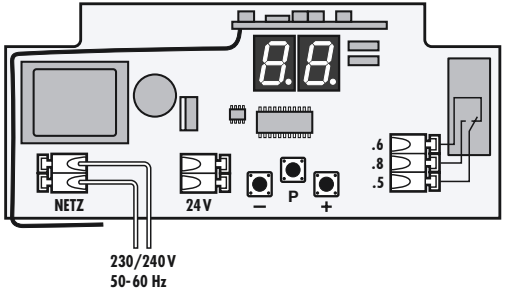
NETZ
24V
P
.6
.8
.5
230/240V
50-60 Hz

RERE 1

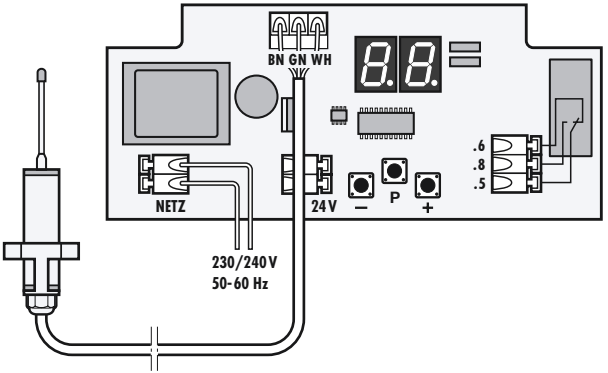
BN GN WH
NETZ
24V
P
.6
.8
.5
230/240V
50-60 Hz

DEUTSCH

Bild 1 Rolling-Code-Empfänger mit einer internen Antenne
Bild 2 Rolling-Code-Empfänger mit einer externen Antenne

1. Allgemeines
1.1 Montage / Anschluss
2. Bedienungsanleitung
2.1 Normalbetrieb
2.2 Verwaltung der Handsender(-tasten) Speicherplatz-Menü
2.2.1 Anmelden einer Handsendertaste auf einem freien Speicherplatz
2.2.2 Identifizieren oder Abmelden einer Handsendertaste bei einem vorliegenden Handsender
2.2.3 Abmelden einer Handsendertaste bei einem nicht vorliegenden Handsender
2.2.4 Resynchronisieren einer angemeldeten Handsendertaste
2.3 Mögliche Anzeigen im Normalbetrieb oder im Speicherplatz-Menü
2.4 Einstellen der Impulsdauer oder Funktion
2.5 Rücksetzen in den Auslieferzustand
3. Liste der Speicherplatz-Nummern und Namen
4. Herstellererklärung

Bild 3 Anschluss des Empfängers

1. Allgemeines

Der RERI 1 / RERE 1 ist ein Empfänger mit einem Relaisausgang für Rolling-Code, bei dem bis zu 100 passende Handsendertasten angemeldet werden können. Der Relaisausgang kann auf Ausgangsimpulse von 0,5 bis 90 Sekunden Länge oder für drei Schaltfunktionen ("Ein/Aus", "Verlängerbares 3-Minuten-Licht und "Verkürzbares 3-Minuten-Licht" programmiert werden.
Mit der zweistelligen 7-Segment-Anzeige können die Handsender(-tasten) gezielt an- und abgemeldet werden. Dieses ist wichtig, wenn ein bestimmter Nutzer nicht mehr zugangsberechtigt sein soll. Weiterhin wird durch die Anzeige der Schaltzustand des Relais dargestellt und durch welchen Nutzer dieser ausgelöst wurde.
Im Auslieferzustand sind alle 100 Speicherplätze für die Handsendertasten frei bzw. gelöscht und der Relaisausgang ist auf einen Impuls von 0,5 Sekunden Länge programmiert. An- und Abmeldungen sowie Änderungen an den Einstellungen werden spannungsausfallsicher gespeichert.

Maximale Kontaktbelastung des Ausgangsrelais
(potentialfreier Wechsler):

Klemme **.6**	Öffnerkontakt	max. Kontaktbelastung:
Klemme **.8**	Schließerkontakt	2,5 A / 30 V DC
Klemme **.5**	gemeinsamer Kontakt	500 W / 250 V AC

Leistungs- bzw. Stromaufnahme:

Spannung	**Stand-By**	**maximal**
230/240 V AC	2 W	3,5 W
24 V AC/DC	30 mA	80 mA

1.1 Montage / Anschluss

Nach dem Anschluss der Spannungsversorgung ist das Gerät betriebsbereit (eine Polung muss hierbei **nicht** beachtet werden) – siehe Bild 3.

2. Bedienungsanleitung

In dem Empfänger befindet sich eine Platine mit zwei 7-Segment-Anzeigen und drei Tasten (**„-", „P"** und **„+"**), mit denen die Handsender(-tasten) an- und abgemeldet werden können. Außerdem kann die Impulsdauer oder die Funktionen des Ausgangsrelais eingestellt oder das komplette Gerät in den Auslieferzustand zurückgesetzt werden.

2.1 Normalbetrieb

Wenn die 7-Segment-Anzeige **„--"** anzeigt (nur die zwei mittleren Segmente leuchten dauernd), befindet sich der Empfänger in der Grundstellung (Normalbetrieb).

Jedes Mal, wenn ein Funksignal von einer angemeldeten Handsendertaste empfangen wird, wird die eingestellte Impulsdauer gestartet (das Relais ist währenddessen angezogen; ein Verlängern oder ein Abbrechen ist dann nicht möglich) bzw. die eingestellte Funktion wird ausgelöst und das Relais zieht an oder fällt ab.

Wenn das Relais angezogen ist, wird die Speicherplatz-Nr. der auslösenden Handsendertaste ruhig angezeigt.

2.2 Verwaltung der Handsender(-tasten) – Speicherplatz-Menü

Im Empfänger stehen 100 Speicherplätze (durchnummeriert von 00 bis 99) bereit, auf denen jeweils eine Handsendertaste angemeldet werden kann. Mit Hilfe der zwei 7-Segment-Anzeigen und den drei Tasten kann überprüft werden, ob auf dem jeweiligen Speicherplatz eine Handsendertaste angemeldet ist oder nicht; dann wäre dieser frei oder gelöscht.

Sofern der Speicherplatz frei oder gelöscht ist, kann auf diesem eine Handsendertaste angemeldet werden.

Ist der Speicherplatz belegt, so kann er mit und ohne dieser Handsendertaste gelöscht werden. Danach steht der jeweilige Speicherplatz wieder frei zur Verfügung.

Weiterhin kann der Speicherplatz einer angemeldeten Handsendertaste mit dieser identifiziert werden – dieses ist auch im Normalbetrieb möglich – siehe 2.1.

Hinweis
Wichtig dabei ist, dass **unbedingt** notiert werden sollte, für welche Person unter welchem Speicherplatz die jeweilige Handsendertaste angemeldet wurde, damit bei Verlust des Handsenders oder, wenn der Zugang für diese Person nicht mehr erwünscht ist, der jeweilige Speicherplatz auch ohne diese Handsendertaste gelöscht werden kann. Eine entsprechende Liste ist im Anhang vorbereitet.

Für alle diese Aktionen gibt es ein **Speicherplatz-Menü**, das Sie aus der Grundstellung (Anzeige: **„--"**) wie folgt erreichen:

1. Die **„P"**-Taste ist für ca. 1 Sekunde zu drücken ➜ auf den 7-Segment-Anzeigen erscheint blinkend die Nummer des ersten freien Speicherplatzes. Dieses wäre die **„00"**, falls der erste Speicherplatz noch nicht belegt ist. Ist kein einziger Speicherplatz mehr frei, leuchtet die **„99"** dauernd.
2. Zusätzlich leuchten als Unterscheidung zum Normalbetrieb einer oder beide der Dezimalpunkte ruhig – siehe 2.3.

- Mit der **„+"**- oder **„-"**-Taste kann nun von Speicherplatz zu Speicherplatz "geblättert" werden (**„+"** erhöht die Zahl, nach der **„99"** kommt wieder die **„00"** usw.; **„-"** verkleinert die Zahl, nach der **„00"** kommt wieder die **„99"** usw.). Wird die jeweilige Taste länger gedrückt, erhöht sich nach einer gewissen Zeit die Durchlaufgeschwindigkeit.
- Ist der jeweilige Speicherplatz frei, blinkt die Anzeige; ist er aber belegt, wird die Speicherplatz-Nummer ruhig angezeigt. So kann überprüft werden, welcher Speicherplatz frei und welcher belegt ist.

- Im Speicherplatz-Menü ist oder wird das Ausgangsrelais abgeschaltet, damit keine ungewollten Aktionen währenddessen stattfinden.
- Das Speicherplatz-Menü kann jederzeit verlassen und zum Normalbetrieb zurückgekehrt werden, indem die **„P"**-Taste für ca. 1 Sekunde gedrückt wird.
- Ebenso wird automatisch wieder in den Normalbetrieb gewechselt, wenn im Speicherplatz-Menü zwischen den einzelnen Tastendrücken eine Zeit von mehr als 90 Sekunden verstreicht.

Hinweis
Halten Sie beim Anmelden oder beim Identifizieren den Handsender nicht zu nahe an den Empfänger – ein Abstand von ca. 50 cm ist ausreichend!

2.2.1 Anmelden einer Handsendertaste auf einem freien Speicherplatz

1. Wechseln Sie ggf. in das Speicherplatz-Menü (siehe 2.2).
2. Korrigieren Sie mit der **„+"** oder **„-"**-Taste ggf. die Voreinstellung des nächsten freien Speicherplatzes, wenn auf einer bestimmten Speicherplatz-Nr. angemeldet werden soll – siehe 2.2.
   Anzeige: die **Speicherplatz-Nr. blinkt** und der **rechte Dezimalpunkt leuchtet.**

Hinweis
Ein **Anmelden** eines nicht angemeldeten Handsenders bzw. einer nicht angemeldeten Handsendertaste ist **nur dann möglich**, wenn der eingestellte Speicherplatz frei oder gelöscht ist; d.h. die betreffende **Anzeige muss blinken!**

3. Die anzumeldende Handsendertaste ist ca. 1 Sekunde zu drücken ➜ der **rechte Dezimalpunkt erlischt** und der **linke Dezimalpunkt leuchtet auf**. Dieselbe **Speicherplatz-Nr.** wird weiterhin **blinkend oder**, wenn die Handsendertaste zu lange gedrückt wurde, auch **ruhig** angezeigt.

Hinweis
Zeigt die Anzeige etwas anderes, so kann der aktuelle Zustand des Empfängers aus der Tabelle unter 2.3 entnommen werden.

4. **Dieselbe** Handsendertaste ist erneut zu drücken ➜ nun **leuchten beide Dezimalpunkte** mit **ruhiger Anzeige derselben Speicherplatz-Nr.** ➜ die Handsendertaste wurde erfolgreich angemeldet!

Hinweis
Zeigt die Anzeige etwas anderes, so kann der aktuelle Zustand des Empfängers aus der Tabelle unter 2.3 entnommen werden.

5. Der Name von der Person, für die diese Handsendertaste angemeldet wurde, ist in der Liste unter der ruhig angezeigten Speicherplatz-Nr. (Anzeige: beide Dezimalpunkte leuchten) zu notieren.
6. Wenn keine anderen Aktionen im Speicherplatz-Menü durchgeführt werden sollen (siehe 2.2), gelangt man zur Grundstellung zurück, indem die **„P“**-Taste für ca. 1 Sekunde gedrückt wird.

2.2.2 Identifizieren oder Abmelden einer Handsendertaste bei einem vorliegenden Handsender

1. Wechseln Sie ggf. in das Speicherplatz-Menü (siehe 2.2) – die Anzeige kann beliebig sein.

2. Die zu identifizierende oder abzumeldende Handsendertaste ist ca. 1 Sekunde zu drücken ➜ die **entsprechende Speicherplatz-Nr.**, unter der diese Handsendertaste angemeldet wurde, wird nun **ruhig** mit dem **linken Dezimalpunkt leuchtend** angezeigt.

Hinweis
Zeigt die Anzeige etwas anderes zeigt, so kann der aktuelle Zustand des Empfängers aus der Tabelle unter 2.3 entnommen werden.

3. Hiermit ist die Identifizierung beendet. Falls keine Abmeldung erfolgen soll oder keine anderen Aktionen im Speicherplatz-Menü durchgeführt werden sollen (siehe 2.2), gelangt man zur Grundstellung zurück, indem die **„P“**-Taste für ca. 1 Sekunde gedrückt wird.
4. Soll der Speicherplatz, der soeben identifizierten Handsendertaste gelöscht werden, so sind die **„+”**- und **„-”**-Tasten für mindestens 1 Sekunde **gleichzeitig** zu drücken ➜ anschließend erscheint die **Speicherplatz-Nr. blinkend** mit dem **rechten Dezimalpunkt leuchtend**, da der betreffende Speicherplatz nun frei bzw. gelöscht ist.
5. Die Liste der Personen und der Speicherplatz-Nummern ist entsprechend zu korrigieren.
6. Wenn keine anderen Aktionen im Speicherplatz-Menü durchgeführt werden sollen (siehe 2.2), gelangt man zur Grundstellung zurück, indem die **„P“**-Taste für ca. 1 Sekunde gedrückt wird.

2.2.3 Abmelden einer Handsendertaste bei einem nicht vorliegenden Handsender

1. Wechseln Sie ggf. in das Speicherplatz-Menü (siehe 2.2)
2. Mit der **„+”**- oder **„-”**-Taste (siehe 2.2) ist die **ruhig angezeigte Speicherplatz-Nr.** (mit rechtem Dezimalpunkt leuchtend) einzustellen, deren Speicherplatz gelöscht werden soll.

3. Zum Löschen dieses Speicherplatzes sind die **„+"**- und **„-"**-Tasten für mindestens 1 Sekunde **gleichzeitig** zu drücken ➜ anschließend erscheint die **Speicherplatz-Nr. blinkend** mit dem **rechten Dezimalpunkt leuchtend**, da der betreffende Speicherplatz nun frei bzw. gelöscht ist.
4. Die Liste der Personen und der Speicherplatz-Nummern ist entsprechend zu korrigieren.
5. Wenn keine anderen Aktionen im Speicherplatz-Menü durchgeführt werden sollen (siehe 2.2), gelangt man zur Grundstellung zurück, indem die **„P"**-Taste für ca. 1 Sekunde gedrückt wird.

2.2.4 Resynchronisieren einer angemeldeten Handsendertaste

In ganz seltenen Fällen kann es passieren, dass im Normalbetrieb keine Impulsdauer oder Funktion ausgelöst wird, obwohl die betreffende Handsendertaste angemeldet ist und auch identifiziert werden kann – siehe 2.2.2.

Dieses ist eine Eigenschaft des Rolling-Code und wird ausgelöst, wenn die betreffende Handsendertaste zu oft (viele tausend Mal) betätigt wurde, ohne dass der Empfänger deren Funksignal empfangen konnte.
Wenn dieses auftritt, kann der Empfänger wie folgt resynchronisiert werden, damit wieder eine Impulsdauer oder eine Funktion im Normalbetrieb ausgelöst werden kann:

1. Wechseln Sie ggf. in das Speicherplatz-Menü (siehe 2.2) – die Anzeige kann beliebig sein.
2. Die zu resynchronisierende Handsendertaste ist ca. 1 Sekunde zu drücken ➜ die **entsprechende Speicherplatz-Nr.**, unter der diese Handsendertaste angemeldet wurde, wird nun **ruhig** mit dem **linken Dezimalpunkt leuchtend** angezeigt.

Hinweis
Zeigt die Anzeige etwas anderes, so kann der aktuelle Zustand des Empfängers aus der Tabelle unter 2.3 entnommen werden.

3. **Dieselbe** Handsendertaste ist **erneut** zu drücken ➜ **beide Dezimalpunkte leuchten** mit **ruhiger Anzeige** und **derselben Speicherplatz-Nr.** – die Handsendertaste wurde erfolgreich re-synchronisiert!

Hinweis
Zeigt die Anzeige etwas anderes, so kann der aktuelle Zustand des Empfängers aus der Tabelle unter 2.3 entnommen werden.

4. Wenn keine anderen Aktionen im Speicherplatz-Menü durchgeführt werden sollen (siehe 2.2), gelangt man zur Grundstellung zurück, indem die **„P“**-Taste für ca. 1 Sekunde gedrückt wird.

2.3 Mögliche Anzeigen im Normalbetrieb oder im Speicherplatz-Menü

7-Segment-Anzeige	
	Ursache: kein Empfang von einer angemeldeten Handsendertaste **Zustand des Empfängers:** Normalbetrieb, Grundstellung – das Relais ist abgefallen

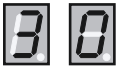	**Ursache:** die auf dem Speicherplatz 30 angemeldete Handsendertaste wurde zuletzt empfangen **Zustand des Empfängers:** Normalbetrieb – das Relais ist angezogen (aufgrund eingestellter Impulsdauer oder Funktion)
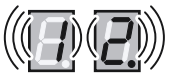	**Ursache:** der freie Speicherplatz 12 wurde an- bzw. ausgewählt oder dieser wurde gerade gelöscht **Zustand des Empfängers:** Speicherplatz-Menü – das Anmelden auf dem freien Speicherplatz 12 ist möglich – das Relais ist abgefallen
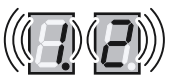	**Ursache:** eine nicht angemeldete Handsendertaste wurde das erste Mal gedrückt **Zustand des Empfängers:** Speicherplatz-Menü – das Anmelden auf dem freien Speicherplatz 12 kann durch einen erneuten Handsendertastendruck abgeschlossen werden – das Relais ist abgefallen
	Ursache: das Anmelden auf dem Speicherplatz 12 wurde durch einen erneuten Handsendertastendruck erfolgreich abgeschlossen **Zustand des Empfängers:** Speicherplatz-Menü – das Anmelden auf dem Speicherplatz 12 wurde durch einen erneuten Handsendertastendruck erfolgreich abgeschlossen – das Relais ist abgefallen

	Ursache: die auf dem Speicherplatz 19 angemeldete Handsendertaste wurde zuletzt empfangen **Zustand des Empfängers:** Speicherplatz-Menü – die Handsendertaste wurde identifiziert – Löschen oder Resynchronisieren von dem Speicherplatz 19 ist möglich – das Relais ist abgefallen
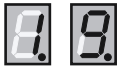	**Ursache:** das Resynchronisieren von dem Speicherplatz 19 wurde durch einen erneuten Handsendertastendruck abgeschlossen **Zustand des Empfängers:** Speicherplatz-Menü – das Resynchronisieren von dem Speicherplatz 19 wurde durch einen erneuten Handsendertastendruck abgeschlossen – das Relais ist abgefallen
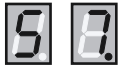	**Ursache:** der belegte Speicherplatz 57 wurde an- bzw. ausgewählt **Zustand des Empfängers:** Speicherplatz-Menü – das Löschen von dem Speicherplatz 57 ist möglich – das Relais ist abgefallen

2.4 Einstellen der Impulsdauer oder Funktion

Aus der Grundstellung (Anzeige: **„--"**) können die Impulsdauer oder die Funktion des Relais wie folgt eingestellt werden:

1. Die **„+"**- oder die **„-"**-Taste ist für ca. 1 Sekunde zu drücken ➜ auf den 7-Segment-Anzeigen erscheint links ein **„d"** oder ein **„F"** und rechts eine Zahl, die die eingestellte Impulsdauer oder Funktion repräsentiert.

2. Mit der **„+“**- oder **„-”**-Taste ist die gewünschte Impulsdauer oder die Funktion einzustellen. (**„+“** erhöht, nach **„d9“** kommt **„F1“**, nach **„F3“** kommt wieder die **„d0“** usw.; **„-”** verkleinert, nach **„F1“** kommt **„d9“**, nach **„d0“** kommt wieder **„F3“** usw.)

Anzeige	**Impulsdauer**
d 0	0,5 Sekunden (Auslieferzustand)
d 1	1 Sekunde
d 2	2 Sekunden
d 3	5 Sekunden
d 4	10 Sekunden
d 5	20 Sekunden
d 6	30 Sekunden
d 7	45 Sekunden
d 8	60 Sekunden
d 9	90 Sekunden
F 1	Ein/Aus: Beim ersten Sendeimpuls zieht das Relais an und fällt beim nächsten ab
F 2	Verlängerbares 3-Minuten-Licht: Beim ersten Sendeimpuls zieht das Relais für mindestens 3 Minuten an. Wird innerhalb dieser Zeit ein erneuter Impuls empfangen, so werden die 3 Minuten erneut gestartet.
F3	Verkürzbares 3-Minuten-Licht: Beim ersten Sendeimpuls zieht das Relais für maximal 3 Minuten an. Wird innerhalb dieser Zeit ein erneuter Impuls empfangen, so werden die 3 Minuten vorzeitig abgebrochen und das Relais fällt ab.

3. Die **„P“**-Taste ist für ca. 1 Sekunde zu drücken ➜ die angezeigte Impulsdauer oder die Funktion wird gespeichert und zur Grundstellung gewechselt.
   In den Normalbetrieb wird automatisch gewechselt, wenn zwischen den einzelnen Tastendrücken eine Zeit von mehr als 90 Sekunden verstreicht. Eine ggf. geänderte Impulsdauer oder Funktion wird hierbei nicht gespeichert.

2.5 Rücksetzen in den Auslieferzustand

Aus der Grundstellung (Anzeige: **„--”**) können Sie den Auslieferzustand (alle Speicherplätze frei bzw. gelöscht und die Impulsdauer = 0,5 Sekunden) wie folgt wieder herstellen:

1. Die **„+“**- und die **„-”**-Taste sind für mindestens 1 Sekunde **gleichzeitig** zu drücken ➜ auf der Anzeige erscheint blinkend **„CA“** (**C**lear **A**ll) als Rückfrage, ob alles rückgesetzt werden soll.
2. Wenn tatsächlich alles rückgesetzt werden soll, sind nun wieder für mindestens 1 Sekunde die **„+“**- und **„-”**-Taste **gleichzeitig** zu drücken. Anschließend erscheint **„CA“** ruhig zum Zeichen dafür, dass alles rückgesetzt wurde.
3. Durch das Drücken einer beliebigen Taste kehren Sie wieder in den Normalbetrieb zurück.

Hinweis

Wenn **nicht** rückgesetzt werden soll, ist statt dem Doppeldruck auf **„+“** und **„-”** eine beliebige Einzeltaste zu drücken ➜ es wird in die Grundstellung gewechselt, ohne dass alles rückgesetzt wurde. Ebenso wird ohne Rücksetzen in den Normalbetrieb gewechselt, wenn zwischen den einzelnen Tastendrücken eine Zeit von mehr als 90 Sekunden verstreicht.

3. Liste der Speicherplatz-Nummern, Namen und Bemerkungen

(Seite 121 - 123)

Nr.	Name	Bemerkung
00		

4. EU-Herstellererklärung

Hersteller: Verkaufsgesellschaft KG
Upheider Weg 94 – 98
33803 Steinhagen

Produkt: **Empfänger**
Gerätetyp: **RERI 1 / RERE 1**

Das oben bezeichnete Produkt entspricht aufgrund seiner Konzipierung und Bauart in der von uns in Verkehr gebrachten Ausführung den einschlägigen grundlegenden Anforderungen nachstehend aufgeführter Richtlinien. Bei einer nicht mit uns abgestimmten Änderung des Produktes verliert diese Erklärung ihre Gültigkeit.

Einschlägige Bestimmungen, denen das Produkt entspricht:
Die Übereinstimmung der oben genannten Produkte mit den Vorschriften der Richtlinien gem. Artikel 3 der R & TTE-Richtlinien 1995/5/EG wurde nachgewiesen durch die Einhaltung folgender Normen:

Angewandte Normen:

ETS 300 683	Ausgabe: 06/97
I-ETS 300 220	Ausgabe: 10/93
EN 300 220-1	Ausgabe: 11/97

Steinhagen, den 01.10.2001

ppa. Axel Becker
Geschäftsleitung

00		
01		
02		
03		
04		
05		
06		
07		
08		
09		
10		
11		
12		
13		
14		
15		
16		
17		
18		
19		
20		
21		
22		
23		
24		
25		
26		
27		
28		
29		
30		
31		
32		
33		
34		

35		
36		
37		
38		
39		
40		
41		
42		
43		
44		
45		
46		
47		
48		
49		
50		
51		
52		
53		
54		
55		
56		
57		
58		
59		
60		
61		
62		
63		
64		
65		
66		
67		
68		
69		

70		
71		
72		
73		
74		
75		
76		
77		
78		
79		
80		
81		
82		
83		
84		
85		
86		
87		
88		
89		
90		
91		
92		
93		
94		
95		
96		
97		
98		
99		

Urheberrechtlich geschützt.
Nachdruck, auch auszugsweise, nur mit unserer Genehmigung.
Änderungen vorbehalten.

Copyright.
No reproduction even in part is allowed without our permission.
All details subject to change.

Droits d'auteur réservés.
Reproduction même partielle uniquement avec notre autorisation.
Changements de construction réservés.

Door de auteurswet beschermd.
Gehele of gedeeltelijke nadruk is zonder onze toestemming niet toegestaan.
Wijzigingen voorbehouden.

Diritti d'autore riservati.
Riproduzione, anche solo parziale, previa nostra approvazione. La Ditta si riserva di apportare modifiche al prodotto.

Copyright. Prohibida toda reproducción integra o parcial sin autorización previa.
Reservado el derecho a modificaciones.

Upphovsrätten skyddad.
Eftertryck, även delvis, endast med vårt medgivande.
Med förbehåll för ändringar.

Wszelkie prawa zastrzeżone.
Powielanie, również częściowe, wyłącznie po uzyskaniu naszej zgody. Zastrzegamy sobie prawo do zmian konstrukcyjnych.

03.2002 V1.0 / 439 109 RE